MONOBLOCCO TIPO EM103/..P..
BLOC MULTIPOSTE TYPE EM103/..P..

Monoblocco con utilizzi A–B posteriori da 3/8"G o da 1/2"G con P–T da 1/2"G. Versione in parallelo, con/senza valvola lim. di pressione.
Bloc empilable avec sorties A–B arrieres en 3/8"G ou en 1/2"G, avec P–T en 1/2"G. Version en parallel, avec/sans limiteur de pression.

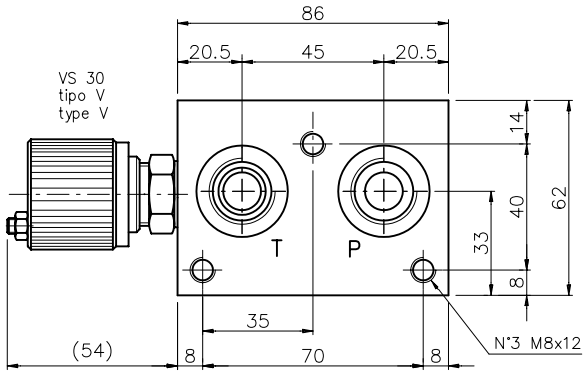

N° Elem.	H	K	(Kg)
1	110	94	3.4
2	160	144	4.8
3	210	194	6.2
4	260	244	7.6
5	310	294	9
6	360	344	10.4
7	410	394	11.8
8	460	444	13.2
9	510	494	14.6
10	560	544	16
11	610	594	17.4

Schema idraulico in parallelo
Schema hydrulique parallele

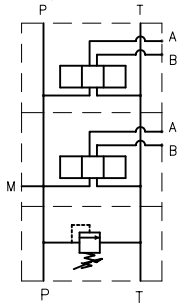

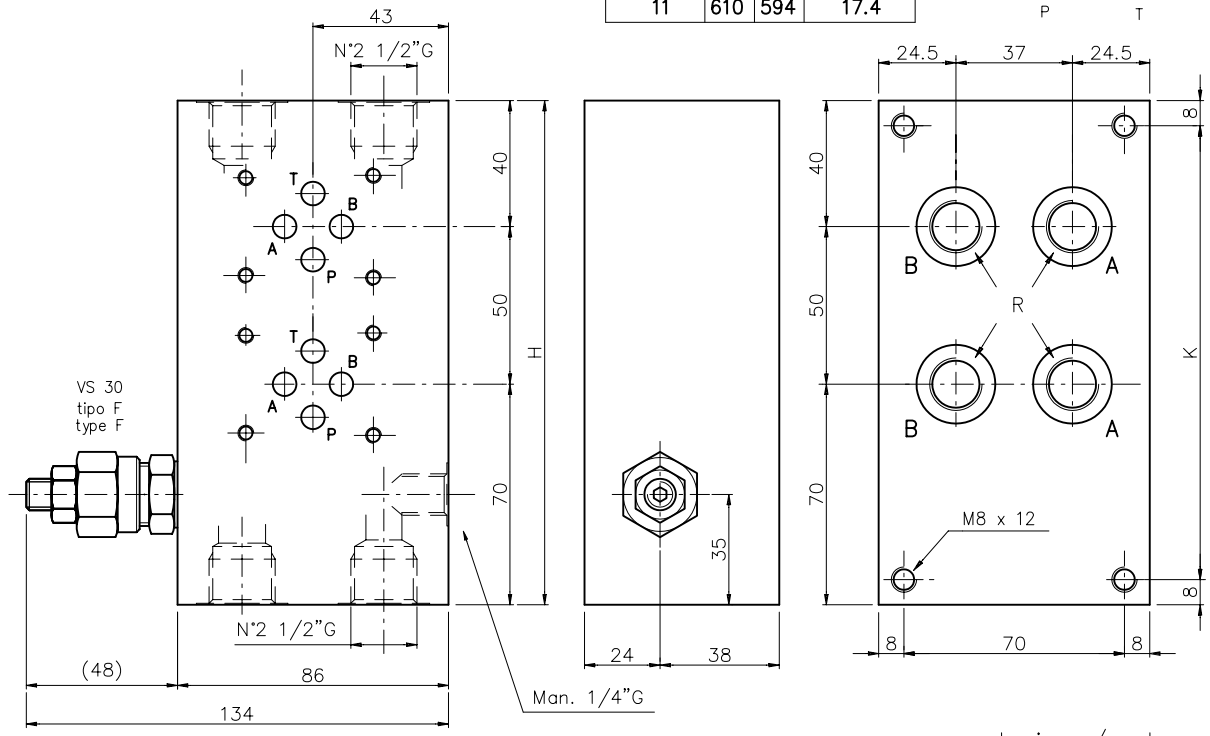

Esempio di ordinazione:
Exemple de commande: EM 10 3 / * * P * * *

EUROFLUID
Monoblocco = M
Bloc multiposte

versione poster./later. = 10
version arriere/lateral

CETOP 3

N° stazioni/N° de poste = 1, 2,..., 11.

R 3/8"G = 38
R 1/2"G = 12

utilizzi posteriori = P
sorties arrieres

regolazione/reglage
F = a chiave/à clè
V = Volantino/Molette
P = Pomolo/Volant

tipo molla/type de ressort
0 = 5–50 bar
1 = 30–100 bar
2 = 50–210 bar
3 = 100–350 bar

Y = senza sede VLP
sans siège pour VLP

Z = con sede per VLP
avec siège pour VLP

T = con sede tappata per VLP
avec siège pour VLP bouchèe

X = con VLP inclusa
avec VLP comprise

NOTA: Per informazioni tecniche relative alla VLP vedere pag 50/fiche tecnique de VLP à page 50