PNEUMAC

ANELLI DI TENUTA

ANELLI DI TENUTA PER ALBERI ROTANTI

Descrizione

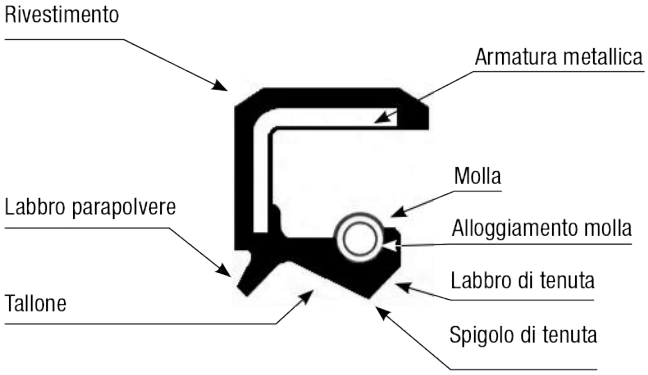

Sigle commerciali

DIN3760	A	AS	ASP	B	BS	C	CS	AO	AD
ASIA	SC	TC	TCP	SB2	TB2	SA2	TA2	VC-W	DC
CORCOS	BA	BASL	BABSL	B1	B1SL	B2	B2SL	BAOF	BADUO

Elastomeri e molle

SIGLA	TEMPERATURA IMPIEGO °C	VANTAGGI	LIMITI	MOLLA
NBR	-40 + 120 olio (90 acqua)	Buona resistenza a olii, grassi minerali, acqua, fluidi per radiatori, buona resistenza all'usura	Scarsa resistenza all'ozono, chetoni, estere, esteri, idrocarburi clorurati, solventi aromatici. non resiste al fluido per freni (base glicol)	Standard Acciaio A richiesta AISI 316
FPM	-30 + 200	Buona resistenza a oli, acidi, idrocarburi aromatici, clorurati, ozono, ottima resistenza alla temparatura	Scarsa flessibilità alle basse temperature, ai fluidi polari (chetoni, etere, esteri)	AISI 316
SIL	-60 + 200	Buona resistenza a oli, grassi minerali, ozono, alcali, ottima flessibilità a temperature molto basse, scarso indurimento alle alte temperature in conitnuo	Sconsigliato per l'uso a contatto con idrocarburi come benzene, parafina. Non resiste all'acqua bollente, agli acidi e fluidi freni. Scarsa resistenza all'usura.	AISI 316

Finiture e tolleranze delle parti metalliche

ALBERO

La finitura superficiale dell'albero è di primaria importanza sia per la tenuta che per la durata del labbro di tenuta. La norma DIN 3760 prevede che la durezza minima richiesta è di 45 HRC. A velocità lineari di 4 m/sec la durezza dovrebbe essere di 55 HRC e a 10 m/sec 60 HRC.
La finitura superficiale, come specificato dalla DIN 3760, deve essere tra R=1 e 4 µm. Si ricorda che la superficie deve essere esente da imperfezioni di lavorazione o graffiature che , possono causare l'aumento dello spessore del film tra albero e spigolo di tenuta, provocando delle perdite. Il materiale più comunemente usato è acciaio temperato. La tolleranza h11, secondo lo standard ISO UNI 6388-68 prevede i seguenti valori riportati nella tabella a seguire.

Ø ALBERO		TOLLERANZA	
da	fino a	h11	
6	10	0	-0,090
10	18	0	-0,110
18	30	0	-0,130
30	50	0	-0,160
50	80	0	-0,190
80	120	0	-0,220
120	180	0	-0,250
180	250	0	-0,290
250	315	0	-0,320
315	400	0	-0,360

ECCENTRICITÀ DELL'ALBERO

La condizione ottimale per consentire all'anello di tenuta la migliore prestazione è di avere un albero in rotazione perfettamente centrato e concentrico rispetto alla sede dell'anello di tenuta. In molte applicazioni una certa eccentricità è inevitabile, pertanto il labbro di tenuta deve compensare il più possibile questi spostamenti. Il disassamento tra albero e sede in situazione statica va ridotto il più possibile, per evitare di caricare il labbro in modo continuativo nello stesso punto. Segue curva eccentricità/velocità albero.

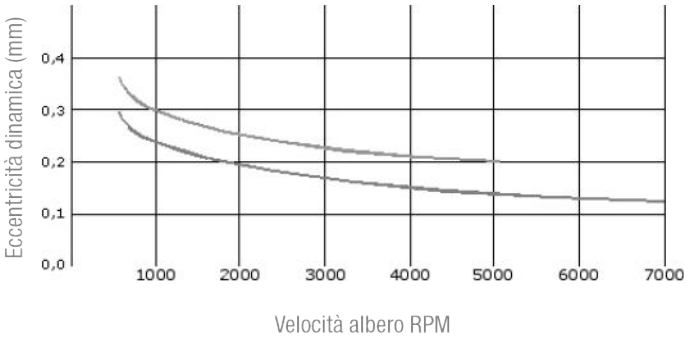

SEDE

Per la sede non è richiesta una particolare finitura, deve comunque essere superiore a 3,2 µm Ra. Il diametro esterno dell'anello di tenuta ha una tolleranza che assicura un accoppiamento stabile tra anello e sede. E'importante che l'anello non risulti posizionato obliquamente nella sua sede. Realizzare sempre uno smusso sull'imbocco della sede, da 5 a 10°, con una profondità di 1 mm per anelli con altezza (spessore) fino a 10 mm e di 1,2 - 1,5 mm per anelli con altezza superiore.
Le tolleranze di lavorazione H8 del diametro delle sedi , secondo lo standard ISO UNI 6388-68, sono riportate nella tabella che segue.

Ø ALBERO		TOLLERANZA	
da	fino a	h 8	
10	18	+0,027	0
18	30	+0,033	0
30	50	+0,039	0
50	80	+0,046	0
80	120	+0,054	0
120	180	+0,063	0
180	250	+0,072	0
250	315	+0,084	0
315	400	+0,089	0
400	500	+0,097	0

TOLLERANZE DI MONTAGGIO

Tolleranze di montaggio ed eccentricità ammesse in accordo alle norme DIN 3760. Il diametro deve essere misurato in due punti, sfasati di 90°, come prevede la DIN 3761 parte 6. Il valore da utilizzare è la media fra le due misure. L'eccentricità permessa non deve essere superata da ogni misura singola.

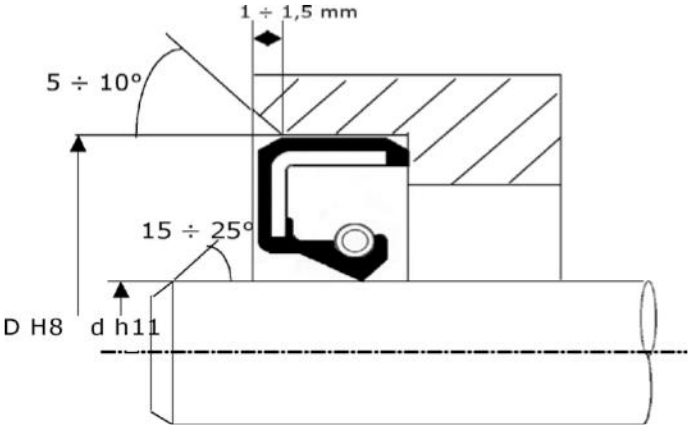

Ø ALBERO		TOLLERANZA DI MONTAGGIO				ECCENTRICITÀ PERMESSA
da	fino a	tipo		tipo		B1-B1SL-B2-B2SL
		A	AS	B1-B1SL-B2-B2SL		
-	50	+0,30	+0,15	+0,20	+0,10	0,25
50	80	+0,35	+0,20	+0,23	+0,13	0,35
80	120	+0,35	+0,20	+0,25	+0,15	0,50
120	180	+0,45	+0,25	+0,28	+0,18	0,65
180	300	+0,45	+0,25	+0,30	+0,20	0,80
300	500	+0,55	+0,30	+0,35	+0,23	1,00

LUBRIFICAZIONE E TEMPERATURA

La lubrificazione è molto importante per il buon funzionamento dell'anello. Il labbro di tenuta non deve strisciare a contatto diretto dell'albero ma su un film di lubrificante . Lo spessore del film è normalmente fra 1 - 3 µm, tale spessore è determinato da tanti fattori vari, la viscosità dell'olio, la finitura superficiale, il carico radiale dell'anello , la temperatura , e non da ultima l'eccentricità.
Le prime ore di funzionamento servevono da assestamento del labbro e del filo di tenuta. Durante questo periodo è possibile una piccola perdita.

Una adeguata lubrificazione riduce molto l'attrito tra il labbro e l'albero ed agisce inoltre come refrigerante per il calore generato. Per una vita più lunga dell'anello mantenere bassa la temperatura è un requisito fondamentale. In presenza di fluidi con scarsa capacità lubrificante si consiglia di usare gli anelli tipo AS, B1SL o B2SL. In questo caso lo spazio tra il labbro di tenuta e il parapolvere deve essere riempito con del grasso. L'attrito non è solo causa di usura dell'anello di tenuta ma è anche causa di perdita di potenza che potrebbe essere importante se le potenze in gioco sono limitate. Seguono le curve relative al riscaldamento e alla perdita di potenza in funzione della velocità di rotazione.

TEMPERATURA PER ATTRITO DEL LABBRO DI TENUTA

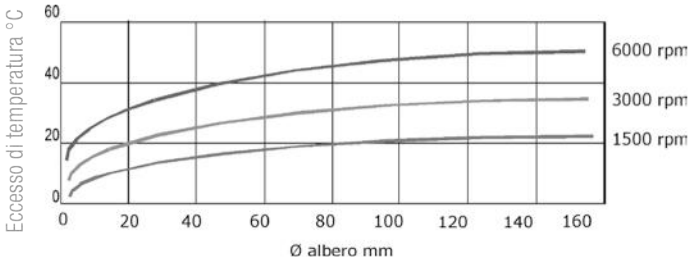

PERDITA POTENZA PER ATTRITO

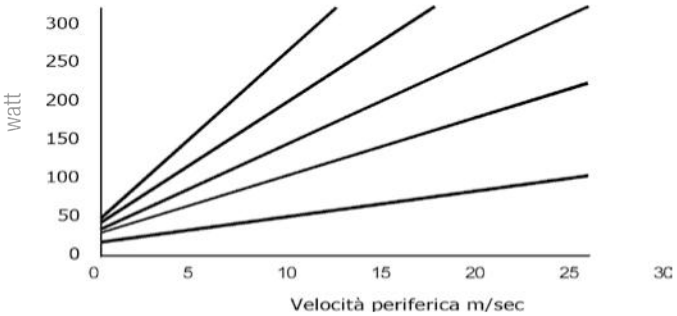

La temperatura sul labbro di tenuta è pari a quella del lubrificante aumentata del valore dovuto al riscaldamento per attrito. Più alta sarà la temperatura di lavoro più rapido sarà l'invecchiamento dell'elastomero, con conseguente diminuzione della tenuta.

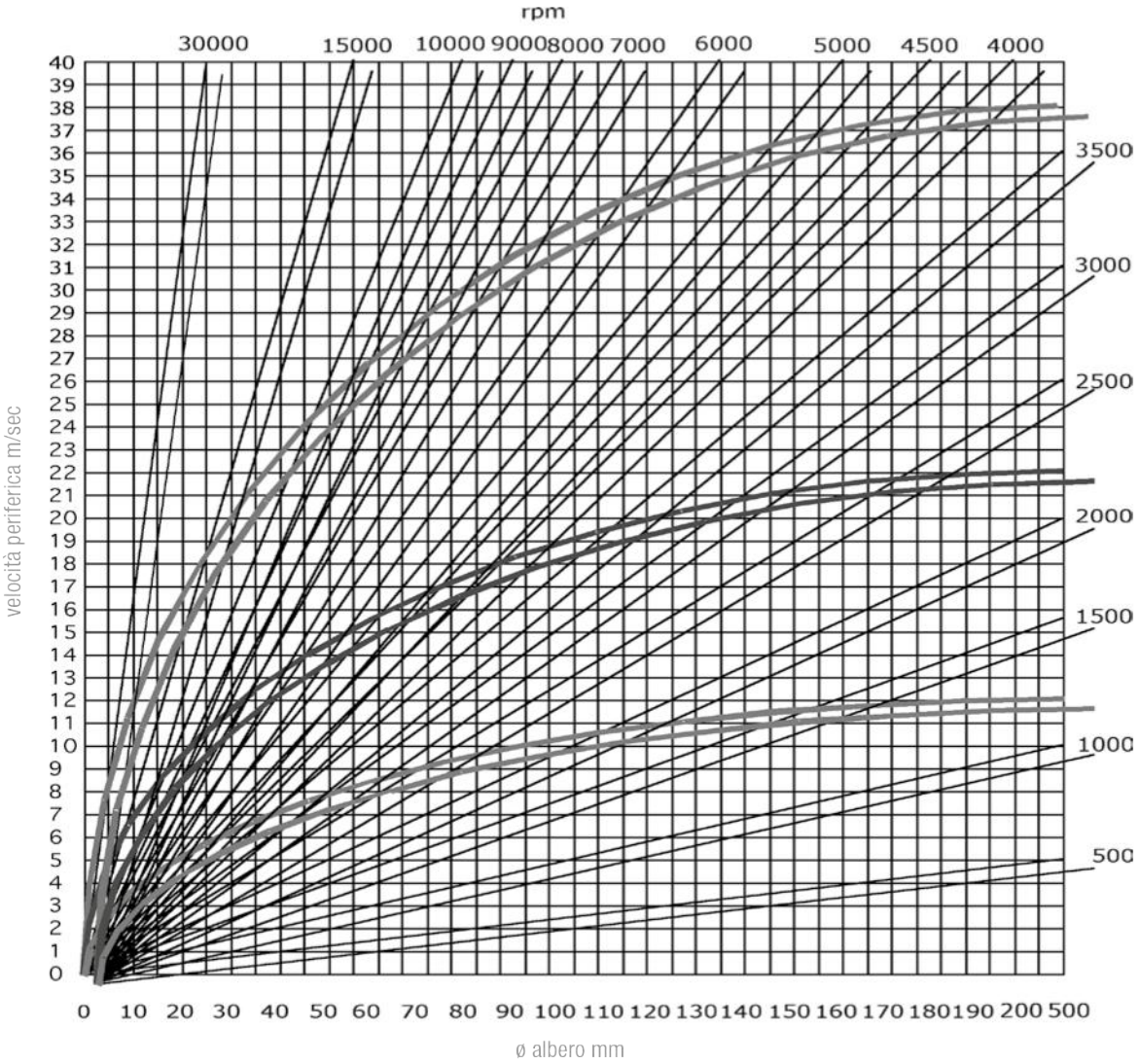

PRESSIONE

Quasi tutte le applicazioni in cui sono utilizzati gli anelli di tenuta presentano pressioni di lavoro piccole o inesistenti. In alcuni casi l'anello di tenuta può essere sottoposto a pressione, con conseguenti problemi sulla tenuta stessa, esempio il ribaltamento del labbro di tenuta. Sopra gli 0,2 bar e con alte velocità periferica o sopra gli 0,5 bar e velocità più moderate, si devono utilizzare anelli di sostegno o anelli di tenuta in esecuzione speciale con labbro di tenuta e inserto metallico più resistenti. Nel secondo caso parliamo degli anelli di tenuta tipo AS-P. Il diagramma seguente stima la pressione in funzione dei giri.

AS-P

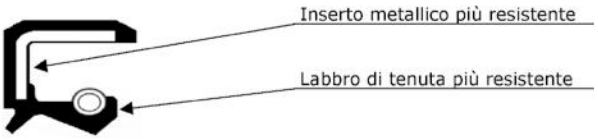

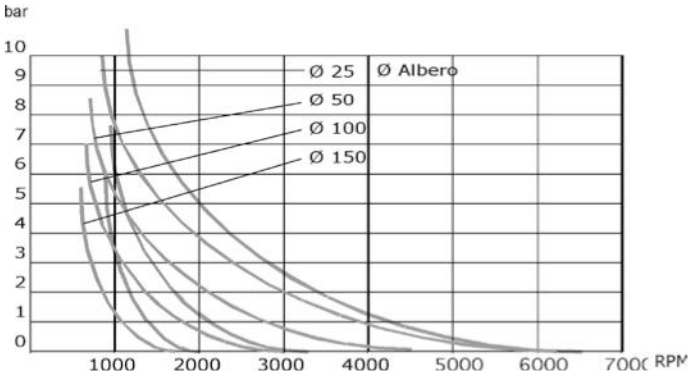

Se si utilizzano anelli di sostegno è possibili impiegare anelli di tenuta standard. E'comunque più vantaggioso sia per i costi che per l'intercambiabilità optare in caso di pressione per gli anelli di tenuta tipo AS-P.

ANELLI DI TENUTA TIPO VCW - VB

Descrizione

Anelli senza molla per l'utilizzo su alberi rotanti e con movimento alternativo. Nel secondo caso vengono usati come raschiatori. Sono rinforzati con un inserto metallico, hanno un singolo labbro sottile in elastomero, sono senza molla ed una minima interferenza al montaggio. Tutto questo fa si che l'attrito tra il labbro e l'albero sia minimo. Per un fissaggio migliore in cava, l'esterno dell'anello ha delle ondulazioni in elastomero, ad eccezione delle misure per alberi fino a Ø 7 mm che sono con esterno metallico.

Gli anelli tipo VCW standard hanno l'elastomero in nitrilico NBR con inserto in acciaio al carbonio. Su richiesta sono fornibili con l'elastomero in FPM e l'inserto in acciaio Inox.

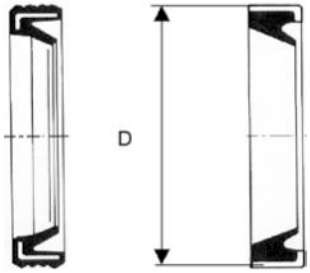

Utilizzo tipico come raschiatore

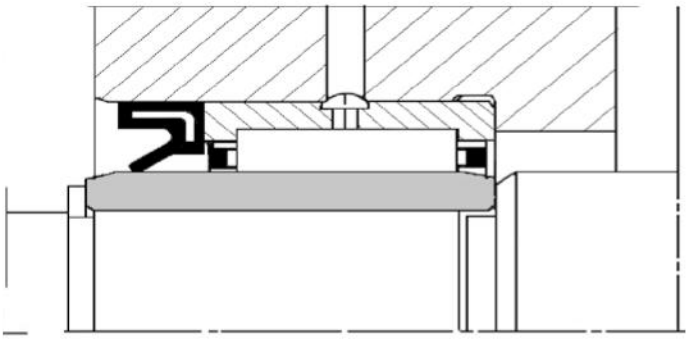

Utilizzo tipico come tenuta

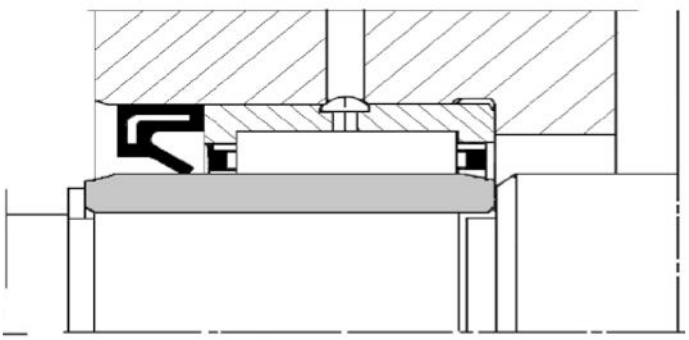

ANELLI TIPO FTR FTS

Descrizione

Gli anelli di tenuta tipo FTR e FTS hanno diametro esterno rinforzato in gomma tela, labbro di tenuta in gomma e molla in acciaio AISI 302. Gli anelli serie FT sono progettati come anelli di tenuta per cuscinetti nei laminatoi, industria cartaria e applicazioni marine. Offrono parecchi vantaggi:

1. non è essenziale un'accurata finitura della sede
2. estrema facilità di montaggio
3. nessun problema di corrosione
4. facilità nella sostituzione

Profili

FTR
Profilo standard in NBR a richiesta fornibile in FPM

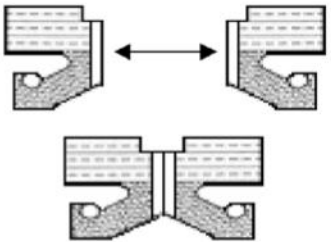

FTS
A richiesta con scanalatura anulare, per permettere al lubrificante di raggiungere i labbri di tenuta. Normalmente si effettua il montaggio gemellare.

Tolleranze e prestazioni

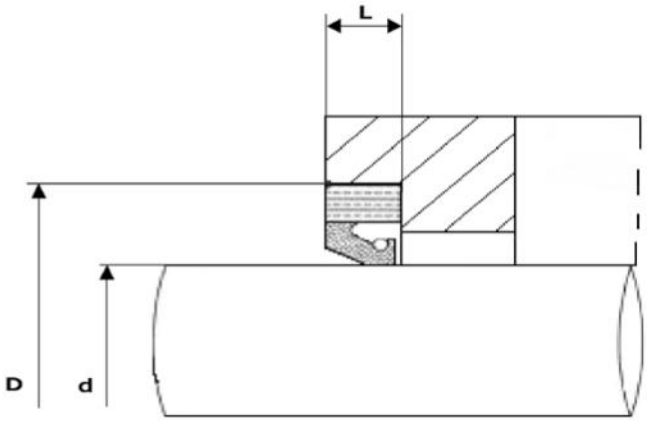

ALBERO D	
Parametro	Valore
Tolleranza	ISO H9
Rugosità	4 m
Durezza	55 HRC

SEDE L	
Parametro	Valore
Tolleranza	ISO H8
Rugosità	16 m

Posizionamento flangia chiusura vedere figura 2

ANELLI TIPO FTR SPLIT

Descrizione

L'anello FTR Split è un anello di tenuta senza inserto metallico, tagliato (split), per favorire il montaggio dell'anello in posizioni ove non sia possibile lo smontaggio delle parti meccaniche, oppure lo smontaggio e il rimontaggio delle stesse sia molto costoso. Sono prodotti standard in elastomero NBR a richiesta possono essere forniti in FPM. La figura 1 mostra l'accoppiamento delle parti tagliate dopo il montaggio in sede. FTR Split deve essere installato con l'apertura in corrispondenza al punto più alto dell'albero (H vedi figura 2) e non va usato dove il livello del fluido (in posizione statica), è più alto del punto più basso dell'anello. La sede dell'anello deve essere provvista di flangia per dare compressione assiale all'anello stesso.

Figura 1

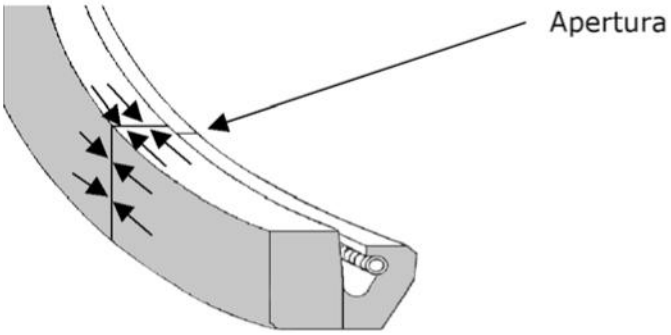

Figura 2

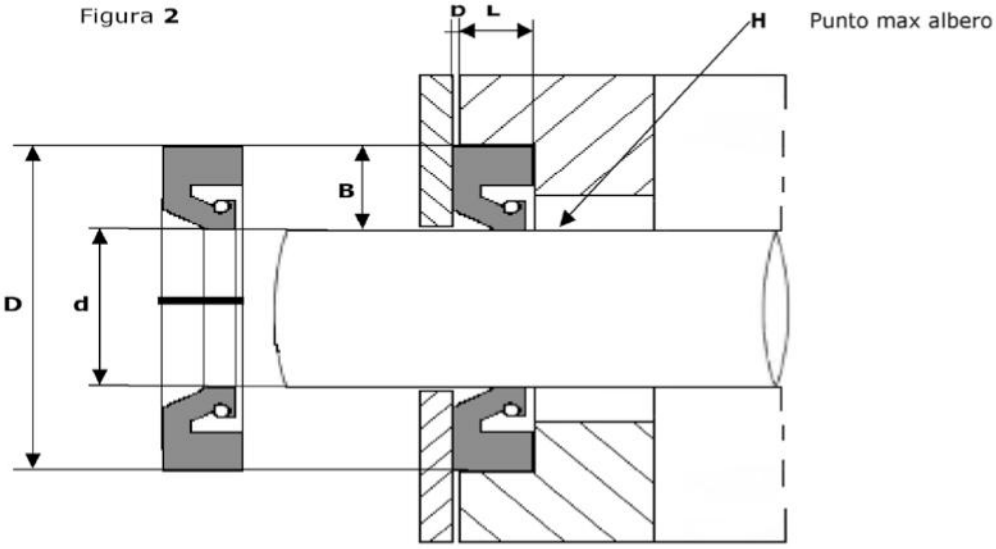

ALBERO D	
Parametro	Valore
Tolleranza	ISO H9
Rugosità	4 m
Durezza	55 HRC

SEDE L					
ø albero d mm	ø sede D tolleranza	Profondità cava L tolleranza	Dimensione consigliata variabile x tipo di impiego		
			B mm	L mm	b mm
Fino 140	± 0,12	± 0,05	20	16	2,0
> 140 ÷ 200	± 0,15	± 0,07	20	16	2,0
> 200 ÷ 300	± 0,15	± 0,10	22	20	2,2
> 300 ÷ 450	± 0,20	± 0,12	22	20	2,2
oltre 450	± 0,20	± 0,15	25	22	2,5

ANELLI DI TENUTA VLIP

Descrizione

V lip tipo: PA

Profili a standard

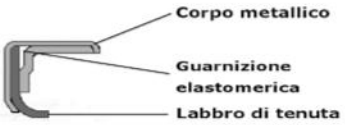

Il tipo PA è una tenuta a un labbro adatta per le aplicazioni industriali con pressione max= 5 bar, laddove una guarnizione radiale non sarebbe in grado di resistere a temperatura, attrito, scarsa lubrificazione. Questo profilo consente velocità periferiche fino a 40 m/sec.

V lip tipo: PB

Profili a richiesta

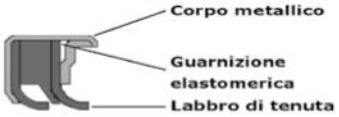

Il tipo PB è la scelta migliore per applicazioni che richiedono una elevata tenuta o sia necessario effettuare una tenuta contro fluidi contaminati.

V lip tipo: PC

Profili a richiesta

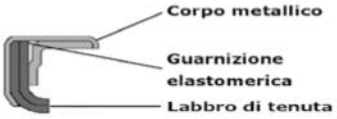

Il tipo PC viene impiegato per quelle applicazioni con pressioni più elevate per le quali non è più sufficiente una semplice tenuta radiale elastomerica. Grazie al labbro di tenuta rinforzato, sono ammissibili pressioni fino a 20 bar.

V lip tipo: PD

Profili a richiesta

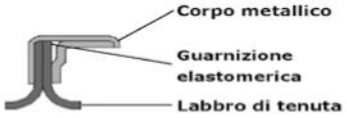

Il tipo PD a differenza dei profili PA-PB-PC che possono essere impiegati per una tenuta esposta alla pressione solo da un lato, può essere impiegato con pressione da entrambi i lati. Sono ammesse pressioni fino a 1 bar. Un pratico utilizzo può essere per separare due fluidi diversi. Si consiglia di mettere grasso fra i labbri di tenuta

Criteri di scelta

Profilo		Materiale	Durezza albero	Pressione (bar)	Velocità (m/sec)	Temperatura (°C)	Funzione
	PA	25	> 55 HRC	5	40	-60 + 200	semplice effetto
		40	> 30 HRC				
		78	>170 HB				
	PB	25	> 55 HRC	5	40	-60 + 200	semplice effetto
		40	> 30 HRC				
		78	>170 HB				
	PC	25	> 55 HRC	5	40	-60 + 200	semplice effetto
		40	> 30 HRC				
		78	>170 HB				
	PD	25	> 55 HRC	5	40	-60 + 200	doppio effetto
		40	> 30 HRC				
		78	>170 HB				

Descrizione

Le guarnizioni per albero V-lip si adattano nella maggior parte dei casi alle cave conformi alla DIN 3760.

Smussi d'imbocco

Per evitare danni al labbro di tenuta, è necessario porre molta attenzione durante il montaggio del V-lip. Se la guarnizione viene montata posteriormente rispetto all'albero, le estremità dell'albero devono essere arrotondate o provviste di smussi di imbocco. Quando la guarnizione viene montata su un albero con il labbro di tenuta contro l'estremità dello stesso, è necessario prevedere uno smusso d'imbocco il cui diametro più piccolo sia inferiore al diametro del labbro di tenuta non sollecitato. La tabella I che segue contiene i valori guida per tale eventualità.

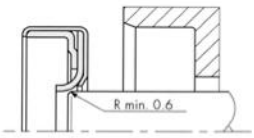

Montaggio posteriormente rispetto all'albero.

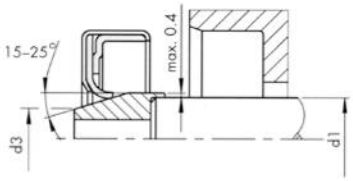

Montaggio mediante attrezzo di montaggio.

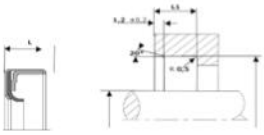

TABELLA I

diamentro albero d	6-60	65-135	140-170
Diametro cono d2	d-3	d-4	d-5,5

Rugosità superficiale dell'albero

Per un buon funzionamento in tenuta e durata, sono molto importanti la qualità della finitura della superficie di contatto. Non sono ammessi graffi, scanalature, porosità, segni di lavorazione concentrici o a spirale. E'molto più importante la finitura della superficie dinamica rispetto a qualla statica (fondo cava).Nella tabella II i parametri standard di lavorazione.

TABELLA II

Parametro	Superficie albero	Foro
Rmax	1,00 - 4,00	< 10,0
Rz DIN	0,63 - 2,50	< 6,3
Ra	0,10 - 0,40	< 1,6

Materiali

Proprietà	Materiale labbro	Durezza superficie di contatto	Temp. °C	Press. max (bar)
Materiale standard con eccezionali caratteristiche antiusura e antiattrito è particolarmente adatto per un'ampia gamma di temperature ed è resistente alla maggior parte dei fluidi	25 PTFE+vetro+MoS2	>55 HRC	-60 +200	20
Materiale standard con buone caratteristiche antiattrito è particolarmente adatto per un'ampia gamma di temperature ed è ristente alla maggior parte dei fluidi. Adatto a superfici medio dure.	40 PTFE + carbografite	> 30 HRC	-60 +200	20
Materiale caratterizzato da un buon comportamento durante il funzionamento. Ciò consente di impegnarlo in caso di funzionamento a secco, in applicazioni per l'industria chimica dove l'albero deve essere in acciaio inox.	78 Polimeri aromatici	> 170 HB	-60 +200	2

Codifica

1 ——● Diametro stelo in mm (es. 50 mm sarà 050)
2 ——● Diametro esterno sede in mm (es. 65 mm sarà 065)
3 ——● Spessore anello tenuta in mm (es. 8 mm sarà 08 e 10 mm sarà 10)
4 ——● Profilo PA=A - PB=B - PC=C - PD=D
5 ——● Materiale vedi tab. 2 esempio 25
6 ——● Materiale elastomero interno Nullo=NBR - V=FPM

Esempio:
Anello Tenuta 50 x 65 x 8 profilo PA materiale 25 ed elastomero FPM sarà

09405006508A25V	Anello PA 50x65x8 PA 25V

PNEUMAC

ANELLI DI TENUTA NBR

ANELLO TIPO A

ANELLO TIPO SC

ANELLO TIPO AS

ANELLO TIPO TC

Dimensioni	Tipo	
4x12x6	A	
5x15x6	A	
5x16x6	A	
5x16x7	A	
6x15x4	A	
6x15x7	A	
6x16x7	A	
6x19x7	A	
6x19x7	AS	
6x22x7	A	
6x22x7	AS	
7x16x7	A	
7x22x7	A	
7x22x7	AS	
8x14x4	A	
8x16x7	A	
8x16x7	AS	
8x18x5	A	
8x18x6	AS	
8x20x7	A	
8x22x7	A	
8x22x7	AS	
8x24x7	A	
8x25x7	AS	
9x18x7	A	
9x22x7	A	
9x22x7	AS	
9x24x7	A	
9x24x7	AS	
9x26x7	A	
10x16x4	A	
10x16x5	A	
10x18x4	A	
10x18x4	AS	
10x18x6	A	
10x19x7	A	
10x19x7	AS	
10x20x4	A	
10x22x6	A	

Dimensioni	Tipo	
10x22x6	ASP	
10x22x7	A	
10x22x7	AS	
10x24x7	A	
10x24x7	AS	
10x26x7	A	
10x26x7	AS	
10x30x7	A	
10x30x7	AS	
11x17x4	A	
11x22x7	A	
11x22x7	AS	
11x26x7	A	
11x30x7	A	
12x19x5	A	
12x19x5	AS	
12x20x5	A	
12x20x5	AS	
12x20x7	A	
12x22x4	A	
12x22x5	A	
12x22x5	AS	
12x22x7	A	
12x22x6	A	
12x22x6	AS	
12x22x6	ASP	
12x22x7	A	
12x22x7	AS	
12x24x4,5	A	
12x24x5	A	
12x24x7	A	
12x24x7	AS	
12x25x5	A	
12x25x7	AS	
12x26x7	AS	
12x26x8	A	
12x26x8	AS	
12x28x5	A	
12x28x7	A	

Dimensioni	Tipo	
12x28x7	AS	
12x30x7	A	
12x30x7	AS	
12x32x7	A	
12x32x7	AS	
12x35x7	A	
13x22x6	A	
13x26x5	A	
13x30x7	A	
14x22x4	A	
14x22x4	AS	
14x22x5	AS	
14x22x7	AS	
14x24x5	A	
14x24x5	AS	
14x24x6	AS	
14x24x7	A	
14x24x7	AS	
14x25x5	A	
14x26x7	A	
14x28x7	A	
14x28x7	AS	
14x30x7	A	
14x30x7	AS	
14x32x7	AS	
14x35x7	A	
14x35x7	AS	
15x21x4	A	
15x22x5	AS	
15x24x4	A	
15x24x5	A	
15x24x5	AS	
15x24x6	AS	
15x24x7	A	
15x24x7	AS	
15x24x7	ASP	
15x25x5	A	
15x25x5	AS	
15x25x6	ASP	

Dimensioni	Tipo	
15x25x7	A	
15x25x7	AS	
15x26x7	A	
15x26x7	AS	
15x27x7	A	
15x27x7	AS	
15x28x4	A	
15x28x5	A	
15x28x6	A	
15x28x7	A	
15x28x7	AS	
15x30x4,5	A	
15x30x5,5	A	
15x30x5	A	
15x30x7	A	
15x30x7	AS	
15x30x8	A	
15x30x8	AS	
15x30x10	A	
15x30x10	AS	
15x32x5	AS	
15x32x7	A	
15x32x7	AS	
15x35x6	ASP	
15x35x7	A	
15x35x7	AS	
15x35x8	AS	
15x35x10	A	
15x35x10	AS	
15x40x10	A	
15x42x7	A	
15x42x7	AS	
15x42x10	A	
15x42x10	AS	
16x22x4	A	
16x24x5	A	
16x24x7	A	
16x24x7	AS	
16x25x5	AS	

PNEUMAC

Dimensioni	Tipo	
16x26x5	AS	
16x26x6	AS	
16x26x7	A	
16x26x7	AS	
16x28x7	A	
16x28x7	AS	
16x30x5	A	
16x30x7	A	
16x30x7	AS	
16x32x7	A	
16x32x7	AS	
16x35x7	A	
16x35x7	AS	
16x40x10	A	
17x22x5	A	
17x25x4	A	
17x27x5	AS	
17x27x7	AS	
17x28x5,5	A	
17x28x5	A	
17x28x6	A	
17x28x7	A	
17x28x7	AS	
17x28x8	A	
17x29x7	AS	
17x30x5	A	
17x30x5	AS	
17x30x6	AS	
17x30x7	A	
17x30x7	AS	
17x32x5	A	
17x32x5	AS	
17x32x6	AS	
17x32x7	A	
17x32x7	AS	
17x32x8	AS	
17x32x10	A	
17x34x4	AS	
17x35x5	A	
17x35x7	A	
17x35x7	AS	
17x35x8	A	
17x35x8	AS	
17x35x10	A	
17x37x7	AS	
17x40x6	A	

Dimensioni	Tipo	
17x40x7	A	
17x40x7	AS	
17x40x8	A	
17x40x8	AS	
17x40x10	A	
17x40x10	AS	
17x47x7	A	
17x47x7	AS	
18x26x6	A	
18x28x6	A	
18x28x7	A	
18x28x7	AS	
18x30x5	A	
18x30x7	A	
18x30x7	AS	
18x32x6	ASP	
18x32x7	A	
18x32x7	AS	
18x32x8	A	
18x32x8	AS	
18x35x7	A	
18x35x7	AS	
18x35x8	A	
18x35x10	A	
18x35x10	AS	
18x40x7	A	
18x40x7	AS	
18x40x10	A	
18x42x8	A	
19x27x5	AS	
19x27x6	A	
19x30x7	A	
19x30x7	AS	
19x32x7	A	
19x32x7	AS	
19x35x7	AS	
19x35x10	A	
20x26x4	AS	
20x28x4	AS	
20x28x6	A	
20x28x6	AS	
20x28x7	A	
20x30x4,5	AS	
20x30x4	A	
20x30x5	A	
20x30x5	AS	

Dimensioni	Tipo	
20x30x7	A	
20x30x7	AS	
20x31x7	AS	
20x32x5	A	
20x32x7	A	
20x32x7	AS	
20x35x5,5	A	
20x35x5	AS	
20x35x6	A	
20x35x6	AS	
20x35x6	ASP	
20x35x7	A	
20x35x7	AS	
20x35x8	A	
20x35x8	AS	
20x35x10	A	
20x35x10	AS	
20x37x7	A	
20x37x7	AS	
20x37x8	AS	
20x37x10	AS	
20x38x7	A	
20x38x7	AS	
20x38x8	A	
20x38x8	AS	
20x38x10	AS	
20x40x6	A	
20x40x6	AS	
20x40x7	A	
20x40x7	AS	
20x40x10	A	
20x40x10	AS	
20x42x7	A	
20x42x7	AS	
20x42x10	A	
20x42x10	AS	
20x45x7	AS	
20x47x7	A	
20x47x7	AS	
20x47x8	A	
20x47x8	AS	
20x47x10	A	
20x47x10	AS	
20x52x7	A	
20x52x7	AS	
20x52x8	AS	

Dimensioni	Tipo	
20x52x10	A	
20x52x10	AS	
21x40x7	AS	
22x30x7	A	
22x30x7	AS	
22x32x5	A	
22x32x5	A	
22x32x7	A	
22x32x7	AS	
22x35x7	A	
22x35x7	AS	
22x35x8	A	
22x35x10	AS	
22x37x7	A	
25x37x7	AS	
22x38x7	A	
22x38x7	AS	
22x40x7	A	
22x40x7	AS	
22x40x8,5	A	
22x40x10	A	
22x40x10	AS	
22x42x7	A	
22x42x7	AS	
22x42x10	A	
22x45x7	AS	
22x45x8	AS	
22x47x7	A	
22x47x7	AS	
22x47x10	A	
23x42x10	A	
24x32x7	AS	
24x35x6	A	
24x35x7	A	
24x35x7	AS	
24x37x7	A	
24x37x7	AS	
24x40x7	A	
24x40x7	AS	
24x40x8	AS	
24x40x10	A	
24x42x8	A	
24x42x8	AS	
24x44x7	A	
24x47x7	AS	
24x47x10	A	

PNEUMAC

Dimensioni	Tipo	
24x50x10	A	
24x52x10	A	
25x32x6	A	
25x32x6	AS	
25x32x7	AS	
25x33x6	A	
25x35x5	A	
25x35x6	ASP	
25x35x7	A	
25x35x7	AS	
25x35x10	AS	
25x36x7	AS	
25x37x5	A	
25x37x6	AS	
25x37x7	A	
25x37x7	AS	
25x38x7	A	
25x38x7	AS	
25x40x5	A	
25x40x7	A	
25x40x7	AS	
25x40x7	ASP	
25x40x8	A	
25x40x8	AS	
25x40x10	A	
25x40x10	AS	
25x42x6	A	
25x42x6	ASP	
25x42x7	A	
25x42x7	AS	
25x42x10	A	
25x42x10	AS	
25x45x7	A	
25x45x7	AS	
25x45x10	A	
25x45x10	AS	
25x46x7	A	
25x46x7	AS	
25x47x5	A	
25x47x7	A	
25x47x7	AS	
25x47x8	A	
25x47x8	AS	
25x47x10	A	
25x47x10	AS	
25x50x7	A	

Dimensioni	Tipo	
25x50x10	A	
25x50x10	AS	
25x52x7	A	
25x52x7	AS	
25x52x8	A	
25x52x8	AS	
25x52x10	A	
25x52x10	AS	
25x55x7	A	
25x62x5	A	
25x62x6	A	
25x62x7	AS	
25x62x8	AS	
25x62x10	A	
25x62x10	AS	
26x35x7	A	
26x35x7	AS	
26x36x7	AS	
26x37x7	A	
26x37x7	AS	
26x37x8	AS	
26x37x10	A	
26x42x7	A	
26x42x7	AS	
26x47x7	A	
26x47x7	AS	
26x47x10	A	
26x52x7	A	
26x52x8	A	
26x52x8	AS	
27x36x6	AS	
27x37x7	A	
27x37x7	AS	
27x40x6	AS	
27x40x7	AS	
27x42x10	A	
27x47x6	A	
27x47x7	AS	
27x47x10	A	
27x52x8	A	
27x53x7	A	
28x35x7	A	
28x38x5	A	
28x38x7	A	
28x38x7	AS	
28x38x8	AS	

Dimensioni	Tipo	
28x40x7	A	
28x40x7	AS	
28x40x10	A	
28x42x7	A	
28x42x7	AS	
28x42x10	A	
28x42x10	AS	
28x45x8	A	
28x47x7	A	
28x47x7	AS	
28x47x10	A	
28x47x10	AS	
28x48x10	A	
28x50x10	A	
28x50x10	AS	
28x52x5	A	
28x52x7	A	
28x52x7	AS	
28x52x10	A	
28x52x10	AS	
29x46x10	AS	
29x50x10	A	
30x40x5	AS	
30x40x7	A	
30x40x7	AS	
30x40x8	A	
30x40x10	A	
30x42x5	A	
30x42x6	A	
30x42x6	ASP	
30x42x7	A	
30x42x7	AS	
30x42x7	ASP	
30x42x8	AS	
30x42x10	AS	
30x43x8	A	
30x43x8	AS	
30x44x7	AS	
30x45x7	A	
30x45x7	AS	
30x45x8	A	
30x45x8	AS	
30x45x10	A	
30x47x6	A	
30x47x6	AS	
30x47x7	A	

Dimensioni	Tipo	
30x47x7	AS	
30x47x8	A	
30x47x8	AS	
30x47x10	A	
30x47x10	AS	
30x48x8	A	
30x48x8	AS	
30x50x5	A	
30x50x7	A	
30x50x7	AS	
30x50x7	ASP	
30x50x8	A	
30x50x8	AS	
30x50x10	A	
30x50x10	AS	
30x52x7	A	
30x52x7	AS	
30x52x10	A	
30x52x10	AS	
30x55x7	A	
30x55x7	AS	
30x55x10	A	
30x55x10	AS	
30x56x10	A	
30x56x10	AS	
30x60x10	A	
30x60x10	AS	
30x62x7	A	
30x62x7	AS	
30x62x8	AS	
30x62x10	A	
30x62x10	AS	
30x65x10	AS	
30x68x10	A	
30x72x8	AS	
30x72x10	A	
30x72x10	AS	
31x47x7	A	
31x52x7	A	
31x52x7	AS	
32x40x7	A	
32x42x7	A	
32x42x7	AS	
32x44x10	A	
32x45x6	A	
32x45x7	A	

PNEUMAC

Dimensioni	Tipo	
32x45x7	AS	
32x47x7	A	
32x47x7	AS	
32x47x8	AS	
32x47x10	AS	
32x48x7	AS	
32x50x7	A	
32x50x7	AS	
32x50x8	A	
32x50x10	A	
32x50x10	AS	
32x52x5	A	
32x52x7	A	
32x52x7	AS	
32x52x8	AS	
32x52x10	A	
32x52x10	AS	
32x55x10	A	
32x55x10	AS	
32x56x10	A	
32x56x10	AS	
32x58x10	AS	
32x62x7	AS	
32x62x10	AS	
33x50x6	A	
33x50x6	AS	
33x50x10	AS	
33x52x6	A	
34x46x10	A	
34x47x7	AS	
34x50x10	A	
34x52x8	A	
34x52x8	AS	
34x52x10	A	
34x52x10	AS	
34x62x10	A	
35x45x5	A	
35x45x7	A	
35x45x7	AS	
35x45x10	A	
35x47x6	A	
35x47x7	A	
35x47x7	AS	
35x47x10	AS	
35x48x8	A	
35x48x9	AS	

Dimensioni	Tipo	
35x50x7	A	
35x50x7	AS	
35x50x8	A	
35x50x8	AS	
35x50x10	A	
35x50x10	AS	
35x52x6	AS	
35x52x7	A	
35x52x7	AS	
35x52x8	A	
35x52x8	AS	
35x52x10	A	
35x52x10	AS	
35x54x8	AS	
35x54x10	AS	
35x55x8	A	
35x55x8	AS	
35x55x9	AS	
35x55x10	A	
35x55x10	AS	
35x55x11	S	
35x56x8	A	
35x56x10	A	
35x56x10	AS	
35x56x12	A	
35x58x7	A	
35x58x10	A	
35x58x10	AS	
35x60x7	A	
35x60x10	A	
35x60x10	AS	
35x62x7	A	
35x62x7	AS	
35x62x8	AS	
35x62x10	A	
35x62x10	AS	
35x62x12	AS	
35x65x10	A	
35x65x10	AS	
35x67x7	A	
35x68x6	A	
35x68x8	A	
35x68x10	A	
35x68x10	AS	
35x72x7	AS	
38x72x10	A	

Dimensioni	Tipo	
35x72x10	AS	
35x72x12	A	
35x72x12	AS	
35x75x8	AS	
35x80x10	A	
35x80x10	AS	
35x80x12	A	
36x47x7	A	
36x47x7	AS	
36x50x7	A	
36x50x7	AS	
36x50x10	A	
36x52x7	A	
36x52x7	AS	
36x56x10	A	
36x58x10	A	
36x62x7	A	
36x62x7	AS	
36x62x10	A	
36x68x10	A	
36x68x10	AS	
37x52x7	A	
37x62x8	A	
38x48x8	AS	
38x50x7	A	
38x50x7	AS	
38x52x7	A	
38x52x7	AS	
38x52x8	A	
38x52x10	A	
38x54x10	A	
38x55x7	A	
38x55x7	AS	
38x55x10	A	
38x55x10	AS	
38x56x10	A	
38x58x10	AS	
38x60x7	AS	
38x60x10	A	
38x62x7	A	
38x62x7	AS	
38x62x8	A	
38x62x10	A	
38x62x10	AS	
38x65x8	A	
38x72x10	AS	

Dimensioni	Tipo	
38x74x10	A	
40x50x5	A	
40x50x5	AS	
40x50x7	A	
40x50x7	AS	
40x50x8	A	
40x50x8	AS	
40x52x7	A	
40x52x7	AS	
40x52x8,5	AS	
40x52x8	AS	
40x52x10	AS	
40x55x6	AS	
40x55x6	ASP	
40x55x7	A	
40x55x7	AS	
40x55x7	ASP	
40x55x8	A	
40x55x8	AS	
40x55x10	A	
40x55x10	AS	
40x56x7	A	
40x56x7	AS	
40x56x8	A	
40x56x8	AS	
40x56x10	AS	
40x56x12	A	
40x58x8	AS	
40x58x9	AS	
40x58x10	A	
40x58x10	AS	
40x58x12	A	
40x60x7	A	
40x60x7	AS	
40x60x8	AS	
40x60x10	A	
40x60x10	AS	
40x62x6	ASP	
40x62x7	A	
40x62x7	AS	
40x62x8	A	
40x62x8	AS	
40x62x10	A	
40x62x10	AS	
40x63x10	A	
40x65x9	A	

PNEUMAC

Dimensioni	Tipo	
40x65x10	A	
40x65x10	AS	
40x68x8	AS	
40x68x10	A	
40x68x10	AS	
40x70x10	A	
40x70x10	AS	
40x72x7	A	
40x72x7	AS	
40x72x10	A	
40x72x10	AS	
40x80x7	AS	
40x80x8	A	
40x80x10	A	
40x80x10	AS	
40x80x12	AS	
40x85x10	A	
40x90x8	A	
40x90x8	AS	
40x90x9	AS	
40x90x10	A	
40x90x10	AS	
40x90x12	AS	
41x53x7	AS	
42x55x7	A	
42x55x8	AS	
42x56x7	A	
42x56x7	AS	
42x58x10	A	
42x60x10	A	
42x60x10	AS	
42x60x12	A	
42x62x7	A	
42x62x7	AS	
42x62x8	A	
42x62x8	AS	
42x62x10	A	
42x62x10	AS	
42x65x10	A	
42x65x10	AS	
42x68x8	AS	
42x72x8	A	
42x72x8	AS	
42x72x10	A	
42x72x10	AS	
43x75x10	A	

Dimensioni	Tipo	
44x60x10	A	
44x62x10	AS	
44x72x10	A	
44x72x10	AS	
45x55x7	A	
45x55x7	AS	
45x55x10	A	
45x56x7	A	
45x58x6	ASP	
45x58x7	AS	
45x58x8	A	
45x60x7	A	
45x60x7	AS	
45x60x8	A	
45x60x8	AS	
45x60x10	A	
45x60x10	AS	
45x62x7	A	
45x62x7	AS	
45x62x7	ASP	
45x62x8	A	
45x62x8	AS	
45x62x10	A	
45x62x10	AS	
45x62x12	A	
45x65x8	A	
45x65x8	AS	
45x65x10	A	
45x65x10	AS	
45x65x12	AS	
45x66x10	A	
45x68x9	AS	
45x68x10	A	
45x70x10	A	
45x70x10	AS	
45x72x8	A	
45x72x8	AS	
45x72x10	A	
45x72x10	AS	
45x72x12	AS	
45x75x8	A	
45x75x8	AS	
45x75x10	A	
45x75x10	AS	
45x80x7	AS	
45x80x10	A	

Dimensioni	Tipo	
45x80x10	AS	
45x80x13	A	
45x85x10	A	
45x85x10	AS	
45x90x10	A	
45x90x10	AS	
45x100x10	AS	
46x78x10	A	
47x62x7	AS	
48x60x10	AS	
48x62x8	A	
48x62x8	AS	
48x62x10	A	
48x62x10	AS	
48x65x10	A	
48x65x10	AS	
48x67x10	AS	
48x68x10	A	
48x68x10	AS	
48x70x10	AS	
48x72x8	A	
48x72x8	AS	
48x72x10	A	
48x72x10	AS	
48x72x12	AS	
48x80x10	A	
48x80x10	AS	
48x85x10	A	
48x90x10	A	
50x60x10	A	
50x62x7	A	
50x62x7	AS	
50x62x10	A	
50x62x10	AS	
50x65x8	A	
50x65x8	AS	
50x65x8	ASP	
50x65x10	A	
50x65x10	AS	
50x68x8	A	
50x68x8	AS	
50x68x10	A	
50x68x10	AS	
50x70x8	A	
50x70x10	A	
50x70x10	AS	

Dimensioni	Tipo	
50x72x7	AS	
50x72x7	ASP	
50x72x8	A	
50x72x8	AS	
50x72x10	A	
50x72x10	AS	
50x72x12	A	
50x72x12	AS	
50x75x10	A	
50x75x12	AS	
50x80x8	A	
50x80x8	AS	
50x80x10	A	
50x80x10	AS	
50x80x13	A	
50x80x13	AS	
50x85x10	AS	
50x90x10	A	
50x90x10	AS	
50x100x10	AS	
52x68x8	A	
52x68x8	AS	
52x68x10	A	
52x69x10	A	
52x72x8	A	
52x72x8	AS	
52x72x10	AS	
52x75x8	A	
52x75x12	A	
52x75x12	AS	
52x80x10	A	
52x80x10	AS	
52x80x13	AS	
52x85x10	A	
52x85x10	AS	
54x72x10	AS	
55x68x8	A	
55x68x8	AS	
55x70x8	A	
55x70x8	AS	
55x70x10	A	
55x70x10	AS	
55x72x7	AS	
55x72x8	A	
55x72x8	AS	
55x72x8	ASP	

PNEUMAC

Dimensioni	Tipo	
55x72x10	A	
55x72x10	AS	
55x75x8	AS	
55x75x10	A	
55x75x10	AS	
55x75x12	A	
55x78x8	AS	
55x78x10	A	
55x78x12	A	
55x78x12	AS	
55x80x8	A	
55x80x8	AS	
55x80x10	A	
55x80x10	AS	
55x85x8	A	
55x85x10	A	
55x85x10	AS	
55x90x8	A	
55x90x8	AS	
55x90x10	A	
55x90x10	AS	
55x100x10	AS	
55x100x12	A	
55x100x12	AS	
56x70x8	A	
56x72x8	A	
56x80x8	A	
56x85x8	A	
58x72x8	A	
58x72x8	AS	
58x72x10	AS	
58x80x8	A	
58x80x10	A	
58x80x10	AS	
58x80x12	AS	
58x85x10	A	
58x85x10	AS	
58x90x10	A	
60x70x7	A	
60x72x8	A	
60x75x8	A	
60x75x8	AS	
60x75x10	AS	
60x80x7	AS	
60x80x8	A	
60x80x8	AS	

Dimensioni	Tipo	
60x80x9	AS	
60x80x10	A	
60x80x10	AS	
60x80x12	AS	
60x82x12	AS	
60x85x8	A	
60x85x8	AS	
60x85x10	A	
60x85x10	AS	
60x90x8	A	
60x90x8	AS	
60x90x10	A	
60x90x10	AS	
60x95x10	A	
60x95x10	AS	
60x100x10	A	
60x100x10	AS	
60x100x13	A	
60x100x10	AS	
60x110x12	A	
60x110x12	AS	
60x110x13	A	
62x80x10	A	
62x85x10	A	
62x85x10	AS	
62x90x10	A	
62x90x10	AS	
62x90x13	A	
62x100x10	A	
63x80x9	AS	
63x85x10	A	
63x90x10	A	
63x90x10	AS	
63x100x10	AS	
64x80x8	A	
64x80x8	AS	
64x85x10	AS	
64x90x13	AS	
65x75x8	AS	
65x80x8	A	
65x80x10	A	
65x80x10	AS	
65x85x8	A	
65x85x10	A	
65x85x10	AS	
65x85x12	A	

Dimensioni	Tipo	
65x85x12	AS	
65x85x13	AS	
65x90x10	A	
65x90x10	AS	
65x90x12	A	
65x90x13	AS	
65x92x10	A	
65x95x10	A	
65x95x10	AS	
65x100x10	A	
65x100x12	A	
65x100x12	AS	
65x110x10	A	
65x110x10	AS	
65x120x13	AS	
65x125x12	A	
68x90x7	AS	
68x90x10	A	
68x90x10	AS	
68x95x13	A	
68x100x10	A	
68x100x10	AS	
68x100x13	A	
70x85x8	A	
70x85x8	AS	
70x85x10	A	
70x90x10	A	
70x90x10	AS	
70x90x12	A	
70x95x10	A	
70x95x10	AS	
70x95x13	A	
70x95x13	AS	
70x100x10	A	
70x100x10	AS	
70x100x12	A	
70x100x12	AS	
70x100x13	A	
70x100x13	AS	
70x110x8	A	
70x110x10	A	
70x110x10	AS	
70x110x12	A	
70x110x12	AS	
70x110x13	AS	
70x120x12	A	

Dimensioni	Tipo	
70x120x12	AS	
70x125x12	AS	
72x85x10	A	
72x90x10	A	
72x90x10	AS	
72x95x10	A	
72x95x12	A	
72x95x13	A	
72x100x10	A	
72x100x10	AS	
72x110x12	A	
75x90x8	A	
75x90x8	AS	
75x90x10	A	
75x90x10	AS	
75x95x10	A	
75x95x10	AS	
75x95x12	A	
75x95x12	AS	
75x100x10	A	
75x100x10	AS	
75x100x12	A	
75x105x12	A	
75x105x13	AS	
75x110x12	A	
75x110x12	AS	
75x110x13	AS	
75x115x10	A	
55x44x4,2	AS	
75x120x10	AS	
75x120x12	A	
75x120x12	AS	
75x130x10	AS	
78x100x10	A	
78x100x10	AS	
80x95x8	A	
80x100x10	A	
80x100x10	AS	
80x100x12	AS	
80x100x13	AS	
80x105x7,5	ASP	
80x105x10	A	
80x105x12	A	
80x105x12	AS	
80x105x13	A	
80x105x13	AS	

PNEUMAC

Dimensioni	Tipo	
80x110x10	A	
80x110x10	AS	
80x110x12	A	
80x110x12	AS	
80x110x13	A	
80x115x12	A	
80x120x12	A	
80x120x13	A	
80x120x13	AS	
80x125x10	AS	
80x125x12	A	
80x125x12	AS	
80x140x13	A	
82x105x12	A	
82x110x12	A	
85x100x9	A	
85x100x10	A	
85x100x13	AS	
85x105x10	A	
85x105x10	AS	
85x105x13	A	
85x105x13	AS	
85x110x10	A	
85x110x10	AS	
85x110x12	A	
85x110x12	AS	
85x110x13	A	
85x110x13	AS	
85x115x15	A	
85x120x12	A	
85x120x13	AS	
85x125x12	A	
85x130x10	A	
85x130x10	AS	
85x130x12	A	
85x130x12	AS	
85x140x12	A	
85x140x12	AS	
85x150x12	A	
88x110x12	A	
90x110x8	A	
90x110x10	A	
58x80x10	AS	
90x110x12	A	
90x110x12	AS	
90x110x13	A	

Dimensioni	Tipo	
90x110x13	AS	
90x115x9	A	
90x115x12	AS	
90x115x13	A	
90x115x13	AS	
90x120x12	A	
90x120x12	AS	
90x120x13	A	
90x120x13	AS	
90x125x12	A	
90x125x12	AS	
90x125x13	A	
90x130x12	A	
90x130x12	AS	
90x130x13	A	
90x130x13	AS	
90x160x12	A	
92x120x12	AS	
92x120x13	A	
95x110x10	A	
95x110x10	AS	
95x110x12	A	
95x110x12	AS	
95x115x12	AS	
95x120x12	A	
95x120x12	AS	
95x120x12	ASP	
95x120x13	A	
95x120x13	AS	
95x125x12	A	
95x125x12	AS	
95x130x12	A	
95x130x12	AS	
95x130x13	AS	
98x120x13	A	
100x115x9	AS	
100x120x7,5	ASP	
100x120x10	A	
100x120x12	A	
100x120x12	AS	
100x120x13	A	
100x125x12	A	
100x125x12	AS	
100x125x13	A	
100x130x12	A	
100x130x12	AS	

Dimensioni	Tipo	
100x135x13	A	
100x135x13	AS	
100x140x13	A	
100x140x13	AS	
100x150x13	A	
100x150x13	AS	
100x150x15	AS	
100x180x13	A	
102x115x10	AS	
104x130x10	A	
105x125x10	A	
105x125x13	A	
105x125x13	AS	
105x130x12	A	
105x130x12	AS	
105x130x13	A	
105x130x13	AS	
105x130x15	A	
105x135x15	AS	
105x140x12	A	
105x140x12	AS	
110x130x8	A	
110x130x12	A	
110x130x12	AS	
110x130x13	A	
110x135x12	A	
110x140x10	A	
110x140x12	A	
110x140x12	AS	
110x140x13	A	
110x140x15	AS	
110x150x8	ASP	
110x150x13	A	
115x130x12	A	
115x140x12	A	
115x140x12	AS	
115x140x13	AS	
115x150x12	A	
115x150x12	AS	
115x150x13	A	
115x160x12	AS	
120x140x7,5	ASP	
120x140x13	A	
120x140x15	AS	
120x150x12	A	
120x150x12	AS	

Dimensioni	Tipo	
120x150x13	A	
120x150x15	AS	
120x160x12	A	
120x160x13	A	
120x160x15	A	
120x160x15	AS	
125x140x10	A	
125x143x13	AS	
125x150x12	A	
125x150x12	AS	
125x155x12	A	
125x155x12	AS	
125x160x12	A	
125x160x12	AS	
125x160x13	A	
128x150x13	A	
130x150x10	A	
130x150x12	AS	
130x150x13	AS	
130x150x15	AS	
130x160x12	A	
130x160x12	AS	
130x160x13	A	
130x160x14	AS	
130x160x15	A	
130x160x15	AS	
130x170x12	A	
130x170x12	AS	
130x170x13	A	
130x172x12	A	
130x182x16	A	
135x160x12	A	
135x160x12	AS	
135x160x15	A	
135x170x12	A	
135x170x12	AS	
138x160x15	A	
140x160x13	A	
140x160x13	AS	
140x165x12	A	
140x170x12	A	
140x170x12	AS	
140x170x15	A	
140x170x15	AS	
140x180x10	A	
140x180x12	A	

PNEUMAC

Dimensioni	Tipo	
140x180x15	A	
144x160x12	A	
145x170x13	AS	
145x170x15	A	
145x170x15	AS	
145x175x15	A	
145x175x15	AS	
145x180x12	A	
145x180x13	A	
150x170x12	A	
150x180x8,5	ASP	
150x180x12	A	
150x180x12	AS	
150x180x13	A	
150x180x13	AS	
150x180x15	A	
150x180x15	AS	
155x190x15	AS	
160x180x10	AS	
160x185x10	A	
160x185x10	AS	
160x190x13	A	
160x190x13	AS	
160x190x15	A	
160x190x15	AS	
160x200x12	A	
162x190x12	A	

Dimensioni	Tipo	
165x190x13	A	
165x200x15	A	
170x190x15	A	
170x200x12	A	
170x200x12	AS	
170x200x15	A	
170x200x15	AS	
175x200x15	A	
175x210x14	A	
180x200x13	A	
180x200x15	A	
180x210x15	A	
180x210x15	AS	
180x215x15	AS	
180x215x16	A	
180x220x15	A	
180x220x16	A	
185x210x13	A	
185x210x13	AS	
185x215x16	A	
190x215x16	AS	
190x220x15	A	
190x220x15	AS	
190x225x16	A	
190x225x16	AS	
190x230x16	AS	
200x225x15	A	

Dimensioni	Tipo	
200x230x13	A	
200x230x15	A	
200x230x15	AS	
200x250x15	A	
205x230x16	A	
90x96x12,8	A	
210x240x15	AS	
210x250x15	A	
215x240x12	A	
220x250x12	A	
220x250x15	A	
220x250x15	AS	
220x255x16	A	
220x260x15	A	
220x260x16	A	
230x260x15	A	
230x260x15	AS	
230x270x15	A	
230x270x15	AS	
230x280x15	A	
240x270x15	A	
240x270x15	AS	
240x275x16	A	
240x280x15	A	
250x280x15	A	
250x290x16	A	
260x290x15	AS	

Dimensioni	Tipo	
260x300x20	A	
265x290x16	A	
280x310x15	A	
280x310x15	AS	
280x310x16	AS	
280x320x20	A	
300x340x18	A	
300x340x20	A	
300x340x20	AS	
310x350x18	A	
320x360x18	A	
320x360x20	A	
320x360x20	AS	
330x370x18	A	
340x380x18	A	
350x390x18	A	
360x400x16	A	
370x410x15	A	
380x420x20	A	
380x420x20	AS	
394x420x16	A	
400x440x20	A	
420x460x20	A	
440x480x20	A	

PNEUMAC

ANELLI DI TENUTA FKM

ANELLO TIPO A

ANELLO TIPO SC

ANELLO TIPO AS

ANELLO TIPO TC

Dimensioni	Tipo	
4x12x6	A	
5x16x7	A	
6x16x6	A	
6x16x7	A	
6x19x6	A	
6x22x7	A	
7x16x7	A	
7x22x7	A	
8x16x7	A	
8x18x5	A	
8x20x8	A	
8x22x7	A	
8x30x7	A	
9x22x7	A	
9x24x7	A	
9x26x7	A	
10x19x7	A	
10x22x6	A	
10x22x7	A	
10x22x8	A	
10x24x7	A	
10x26x7	A	
10x28x7	A	
10x28x8	A	
10x30x7	A	
10x30x7	AS	
11x17x4	A	
11x22x7	A	
11x26x7	A	
12x19x5	A	
12x22x4	A	
12x22x7	A	
12x24x7	A	
12x24x7	AS	
12x25x8	A	
12x28x7	A	
12x28x7	AS	
12x30x7	A	
12x30x10	A	

Dimensioni	Tipo	
12x32x7	A	
12x35x7	A	
13x26x7	A	
14x20x5	A	
14x24x5	AS	
14x24x7	A	
14x27x7	A	
14x28x7	A	
14x30x7	A	
15x24x5	A	
15x24x7	A	
15x24x7	AS	
15x25x5	A	
15x26x7	A	
15x26x7	AS	
15x27x7	A	
15x28x7	A	
15x30x6	A	
15x30x7	A	
15x30x7	AS	
15x30x10	A	
15x32x5	AS	
15x32x7	A	
15x35x7	A	
15x35x7	AS	
15x40x10	A	
15x42x7	A	
16x24x4	A	
16x24x5	A	
16x24x7	A	
16x26x7	A	
16x28x7	A	
16x28x7	AS	
16x30x7	A	
16x32x7	A	
16x32x7	AS	
16x35x7	A	
16x35x7	AS	
16x35x10	A	

Dimensioni	Tipo	
17x26x6	A	
17x28x5	A	
17x28x6	AS	
17x28x7	A	
17x28x7	AS	
17x28x8	A	
17x30x7	A	
17x30x7	AS	
17x32x7	A	
17x32x10	A	
17x35x7	A	
17x35x10	A	
17x40x6	A	
17x40x7	A	
17x40x7	AS	
18x28x6	A	
18x28x6	AS	
18x28x7	A	
18x30x7	A	
18x30x7	AS	
18x32x7	A	
18x32x7	AS	
18x32x8	A	
18x32x8	AS	
18x35x7	A	
18x35x7	AS	
18x35x8	A	
18x40x7	A	
18x40x10	A	
19x30x7	AS	
19x32x7	A	
20x28x6	A	
20x28x7	A	
20x30x5	A	
20x30x7	A	
20x30x7	AS	
20x32x7	A	
20x32x7	AS	
20x33x10	A	

Dimensioni	Tipo	
20x35x7	A	
20x35x7	AS	
20x35x8	A	
20x35x10	A	
20x35x10	AS	
20x36x8	A	
20x37x8	A	
20x38x8	A	
20x40x7	A	
20x40x7	AS	
20x40x10	A	
20x42x6	A	
20x42x7	A	
20x42x7	AS	
20x42x10	A	
20x47x7	A	
20x47x7	AS	
20x52x7	A	
20x52x10	A	
22x32x7	A	
22x35x7	A	
22x35x7	AS	
22x35x8	A	
22x38x7	A	
22x40x5	A	
22x40x7	A	
22x40x7	AS	
22x40x10	A	
22x47x7	A	
24x35x7	A	
24x36x7	A	
24x36x7	AS	
24x37x7	A	
24x38x10	A	
24x40x7	A	
24x40x7	AS	
24x42x8	A	
24x47x7	A	
25x32x6	A	

PNEUMAC

Dimensioni	Tipo	
25x32x6	AS	
25x33x6	A	
25x35x7	A	
25x35x7	AS	
25x36x7	A	
25x37x5	A	
25x37x7	A	
25x38x7	A	
25x40x5	A	
25x40x7	A	
25x40x7	AS	
25x40x8	A	
25x40x8	AS	
25x40x10	A	
25x42x7	A	
25x42x7	AS	
25x42x8	A	
25x42x10	A	
25x45x10	A	
25x46x7	A	
25x47x7	A	
25x47x7	AS	
25x47x8	A	
25x47x10	A	
25x50x7	A	
25x50x10	A	
25x52x7	A	
25x52x7	AS	
25x52x8	A	
25x52x10	A	
25x62x7	A	
25x62x7	AS	
25x62x10	A	
26x34x4	A	
26x35x7	A	
26x36x7	A	
26x37x7	A	
26x37x7	AS	
26x42x7	AS	
26x47x7	A	
27x37x7	A	
27x41x10	A	
27x47x8	A	
27x47x10	A	
28x38x7	A	
28x40x7	A	

Dimensioni	Tipo	
28x40x10	A	
28x45x7	A	
28x47x7	A	
28x47x7	AS	
28x47x10	A	
28x47x10	AS	
28x50x10	A	
28x52x7	AS	
30x40x5	A	
30x40x7	A	
30x40x7	AS	
30x42x7	A	
30x42x7	AS	
30x42x8	AS	
30x44x10	A	
30x45x7	A	
30x45x7	AS	
30x45x8	A	
30x45x8	AS	
30x45x10	A	
30x47x7	A	
30x47x7	AS	
30x47x8	A	
30x47x10	A	
30x50x7	A	
30x50x8	A	
30x50x10	A	
30x52x5	A	
30x52x6	A	
30x52x7	A	
30x52x7	AS	
30x52x10	A	
30x52x10	AS	
30x52x12	A	
30x55x7	A	
30x55x7	AS	
30x55x10	A	
30x55x10	AS	
30x56x10	A	
30x62x7	A	
30x62x7	AS	
30x62x10	A	
30x72x8	AS	
30x72x10	A	
32x40x7	AS	
32x42x7	A	

Dimensioni	Tipo	
32x45x7	A	
32x45x10	A	
32x47x6	A	
32x47x6	AS	
32x47x7	A	
32x47x7	AS	
32x47x10	A	
32x48x8	A	
32x48x8	AS	
32x50x7	A	
32x50x10	A	
32x50x10	AS	
32x50x12	A	
32x52x7	A	
32x52x10	A	
32x56x10	A	
32x57x9,5	A	
32x62x10	A	
33x45x7	A	
33x50x8	A	
34x50x10	A	
34x52x7,5	A	
34x52x7,5	A	
34x55x10	A	
35x45x7	A	
35x47x6	A	
35x47x7	A	
35x47x7	AS	
35x48x8	A	
35x50x7	A	
35x50x8	A	
35x50x8	AS	
35x50x10	A	
35x50x10	AS	
35x52x6	AS	
35x52x7	A	
35x52x7	AS	
35x52x10	A	
35x52x10	AS	
35x54x10	A	
35x55x7	AS	
35x55x8	A	
35x55x10	A	
35x55x10	AS	
35x56x10	A	
35x58x10	A	

Dimensioni	Tipo	
35x60x10	A	
35x62x7	A	
35x62x7	AS	
35x62x10	A	
35x62x10	AS	
35x62x12	AS	
35x68x10	A	
35x72x7	A	
35x72x7	AS	
35x72x10	A	
35x72x10	AS	
35x72x12	A	
35x80x12	AS	
36x47x7	A	
36x48x10	A	
36x50x7	A	
36x52x7	A	
36x52x7	AS	
36x54x7,5	A	
36x62x7	AS	
36x68x10	A	
37x62x8	A	
38x50x7	A	
38x52x7	A	
38x52x7	AS	
38x52x10	A	
38x54x10	A	
38x55x7	A	
38x55x10	A	
38x55x10	AS	
38x56x10	A	
38x60x10	A	
38x62x7	AS	
38x62x10	A	
38x65x8	A	
40x50x7	A	
40x50x8	A	
40x52x6	A	
40x52x7	A	
40x52x7	AS	
40x55x7	A	
40x55x7	AS	
40x55x8	A	
40x55x8	AS	
40x55x10	A	
40x56x8	A	

PNEUMAC

Dimensioni	Tipo	
40x56x8	AS	
40x56x10	A	
40x58x8	AS	
40x58x10	A	
40x60x10	A	
40x60x10	AS	
40x62x7	A	
40x62x7	AS	
40x62x10	A	
40x62x10	AS	
40x62x12	A	
40x62x12	AS	
40x65x10	A	
40x65x10	AS	
40x65x12	A	
40x65x12	AS	
40x68x10	A	
40x72x7	A	
40x72x7	AS	
40x72x10	A	
40x72x10	AS	
40x80x10	A	
40x85x10	A	
40x85x10	AS	
40x90x12	AS	
42x55x7	A	
42x55x7	AS	
42x55x8	A	
42x56x7	A	
42x60x7	AS	
42x60x10	A	
42x60x12	A	
42x62x7	A	
42x62x7	AS	
42x62x8	A	
42x62x8	AS	
42x62x10	A	
42x65x8	A	
42x65x10	A	
42x72x8	A	
42x72x10	A	
43x60x10	A	
43x62x10	A	
44x55x7	A	
44x60x10	A	
44x65x10	A	

Dimensioni	Tipo	
44x72x10	A	
45x55x7	A	
45x58x7	AS	
45x60x7	A	
45x60x7	AS	
45x60x8	A	
45x60x8	AS	
45x60x10	A	
45x62x7	A	
45x62x7	AS	
45x62x8	A	
45x62x8	AS	
45x62x10	A	
45x62x12	A	
45x65x8	A	
45x65x8	AS	
45x65x10	A	
45x65x10	AS	
45x65x12	A	
45x68x10	A	
45x70x12	A	
45x72x8	A	
45x72x8	AS	
45x72x10	A	
45x72x10	AS	
45x75x8	AS	
45x75x10	A	
45x75x10	AS	
45x80x10	A	
45x80x10	AS	
45x85x10	A	
45x90x10	AS	
47x65x10	A	
47x72x9	A	
48x62x8	A	
48x62x8	AS	
48x62x10	A	
48x65x10	A	
48x65x10	AS	
48x68x8	A	
48x68x8	AS	
48x68x12	A	
48x72x8	A	
48x72x8	AS	
48x72x10	A	
48x80x10	A	

Dimensioni	Tipo	
48x90x10	A	
50x60x7	A	
50x62x7	A	
50x62x8	A	
50x65x8	A	
50x65x8	AS	
50x65x10	A	
50x68x8	A	
50x68x8	AS	
50x68x10	A	
50x68x10	AS	
50x70x8	A	
50x70x10	A	
50x70x10	AS	
50x70x12	A	
50x72x7	AS	
50x72x8	A	
50x72x8	AS	
50x72x10	A	
50x72x10	AS	
50x72x12	A	
50x72x12	AS	
50x75x10	A	
50x75x10	AS	
50x75x12	A	
50x80x8	A	
50x80x8	AS	
50x80x10	A	
50x80x10	AS	
50x80x13	AS	
50x90x10	A	
50x110x10	AS	
52x62x8	A	
52x68x8	A	
52x68x8	AS	
52x69x10	A	
52x72x8	A	
52x72x8	AS	
52x72x10	A	
52x75x10	A	
52x75x12	A	
54x70x12	A	
54x90x13	A	
55x68x8	A	
55x70x8	A	
55x70x8	AS	

Dimensioni	Tipo	
55x70x10	A	
55x70x10	AS	
55x72x8	A	
55x72x8	AS	
55x72x10	A	
55x72x10	AS	
55x75x8	AS	
55x75x10	A	
55x75x10	AS	
55x75x12	A	
55x78x10	A	
55x78x12	AS	
55x80x8	A	
55x80x8	AS	
55x80x10	A	
55x80x10	AS	
55x85x8	A	
55x85x10	A	
55x85x10	AS	
55x85x13	A	
55x90x10	A	
55x90x10	AS	
56x70x8	A	
56x72x8	A	
56x72x8	AS	
56x72x10	A	
56x80x8	A	
56x85x8	A	
58x72x8	A	
58x75x8	A	
58x80x8	A	
58x80x9	AS	
58x80x10	A	
58x85x10	A	
58x90x10	A	
60x72x8	A	
60x75x8	A	
60x75x8	AS	
60x75x10	A	
60x78x10	A	
60x80x7	AS	
60x80x8	A	
60x80x8	AS	
60x80x10	A	
60x80x10	AS	
60x80x12	A	

PNEUMAC

Dimensioni	Tipo	
60x80x12	AS	
60x85x8	A	
60x85x8	AS	
60x85x10	A	
60x85x10	AS	
60x85x13	A	
60x90x8	A	
60x90x10	A	
60x90x10	AS	
60x90x13	A	
60x95x10	A	
60x100x10	A	
60x110x13	A	
61x75x8	A	
62x80x10	A	
62x85x10	A	
62x85x12	A	
62x90x10	A	
63x85x10	A	
63x85x10	AS	
63x90x10	A	
64x80x8	A	
64x90x13	AS	
65x80x8	A	
65x80x8	AS	
65x80x10	AS	
65x80x12	A	
65x85x8	A	
65x85x10	A	
65x85x10	AS	
65x85x13	AS	
65x90x10	A	
65x90x10	AS	
65x90x13	A	
65x95x10	A	
65x100x10	A	
65x100x10	AS	
65x100x12	AS	
68x90x10	A	
68x90x10	AS	
68x100x10	A	
70x85x7	A	
70x85x8	A	
70x90x10	A	
70x90x10	AS	
70x90x12	A	

Dimensioni	Tipo	
70x90x12	AS	
70x90x13	A	
70x95x10	A	
70x95x10	AS	
70x100x10	A	
70x100x10	AS	
70x100x12	A	
70x110x10	A	
70x110x12	A	
70x110x13	A	
70x120x13	A	
72x95x10	A	
72x100x10	A	
72x100x13	A	
75x90x8	A	
75x90x8	AS	
75x90x10	A	
75x95x10	A	
75x95x10	AS	
75x95x12	A	
75x100x10	A	
75x100x10	AS	
75x100x12	A	
75x110x12	A	
75x110x12	AS	
75x110x13	A	
75x120x12	A	
78x100x10	A	
78x100x10	AS	
80x95x8	A	
80x100x10	A	
80x100x10	AS	
80x100x12	A	
80x100x13	A	
80x100x13	AS	
80x105x10	A	
80x105x12	A	
80x110x10	A	
80x110x10	AS	
80x110x12	A	
80x115x12	A	
80x120x13	A	
80x125x12	A	
83x110x13	A	
85x105x12	A	
85x105x12	AS	

Dimensioni	Tipo	
85x105x13	A	
85x110x10	A	
85x110x12	A	
85x110x12	AS	
85x110x13	A	
85x110x13	AS	
85x115x13	A	
85x120x12	A	
85x120x12	AS	
85x125x12	A	
85x130x13	AS	
88x110x13	A	
90x110x10	A	
90x110x12	A	
90x110x12	AS	
90x110x13	AS	
90x115x12	A	
90x115x13	A	
90x120x12	A	
90x120x13	A	
90x125x14	A	
90x130x13	A	
92x120x13	A	
95x110x10	A	
95x110x12	A	
95x115x13	A	
95x115x13	AS	
95x120x12	A	
95x120x12	AS	
95x120x13	AS	
95x125x12	A	
95x125x12	AS	
100x115x9	AS	
100x120x10	AS	
100x120x12	A	
100x120x12	AS	
100x120x13	A	
100x125x12	A	
100x125x13	A	
100x130x12	A	
100x130x12	AS	
100x140x13	A	
100x150x13	A	
104x125x10	A	
105x125x13	A	
105x125x13	AS	

Dimensioni	Tipo	
105x130x12	A	
105x130x12	AS	
105x130x13	AS	
105x135x13	A	
105x140x12	A	
110x130x12	A	
110x130x12	AS	
110x130x13	A	
110x135x12	A	
110x140x12	A	
110x140x12	AS	
110x140x13	A	
110x150x13	A	
110x200x13	A	
112x140x13	A	
115x130x12	A	
115x135x9	A	
115x140x10	A	
115x140x12	A	
115x140x12	AS	
115x145x13	A	
115x150x12	A	
115x150x12	AS	
120x140x10	A	
120x140x12	A	
120x140x13	A	
120x140x13	AS	
120x150x10	A	
120x150x12	A	
120x150x12	AS	
120x150x13	A	
120x150x13	AS	
120x150x15	A	
120x150x15	AS	
120x150x16	A	
120x160x12	A	
120x160x15	A	
125x150x12	A	
125x150x12	AS	
125x150x13	A	
125x155x12	A	
125x160x12	A	
125x160x15	A	
128x150x13	A	
130x150x10	A	
130x150x12	A	

PNEUMAC

Dimensioni	Tipo	
130x150x12	AS	
130x150x13	A	
130x150x15	AS	
130x160x12	A	
130x160x12	AS	
130x160x13	A	
130x160x15	A	
130x160x15	AS	
130x165x13	A	
130x170x12	A	
130x170x13	A	
135x160x12	A	
135x160x13	A	
135x165x12	A	
135x170x12	A	
135x170x15	A	
140x165x12	A	
140x170x12	A	
140x170x12	AS	
140x170x13	A	
140x170x15	A	
140x170x15	AS	
140x180x12	A	
140x180x13	A	
140x180x15	A	
145x165x13	A	
145x170x15	A	
145x170x15	AS	
145x175x15	A	
145x175x15	AS	
145x180x13	A	
145x180x14	A	
148x170x14,5	A	
150x170x12	A	
150x180x12	A	
150x180x13	A	
115x180x14	AS	
150x180x15	A	
150x180x15	AS	
155x180x13	A	
155x180x15	A	
158x180x15	A	
160x185x10	A	
160x190x12	A	
160x190x13	A	
160x190x15	A	

Dimensioni	Tipo	
160x190x15	AS	
160x200x12	A	
160x200x15	A	
162x190x12	A	
165x190x13	A	
170x190x15	A	
170x200x12	A	
170x200x13	A	
170x200x15	A	
170x200x15	AS	
175x200x10	A	
175x200x15	A	
175x200x15	AS	
180x200x13	A	
180x200x15	A	
180x210x15	A	
180x210x15	AS	
180x215x15	A	
180x215x16	A	
180x220x15	A	
185x210x13	A	
185x210x13	AS	
190x215x16	AS	
190x220x15	A	
190x220x15	AS	
190x225x16	AS	
190x230x16	AS	
195x220x16	A	
200x230x13	A	
200x230x15	A	
200x230x15	AS	
200x250x15	A	
205x230x16	A	
210x240x15	A	
210x250x15	A	
215x240x12	A	
220x250x15	A	
220x250x15	AS	
220x260x15	A	
230x260x15	A	
230x260x15	AS	
230x280x15	A	
240x270x15	A	
240x270x15	AS	
240x280x15	A	
250x280x15	A	

Dimensioni	Tipo	
255x290x16	A	
260x290x15	A	
260x290x20	A	
260x300x16	A	
260x300x20	A	
265x290x16	A	
280x310x15	A	
280x320x20	AS	
300x340x18	A	
320x350x15	A	
320x360x20	A	
325x365x16	A	
340x380x18	A	
340x380x20	A	
360x400x18	A	
380x420x20	A	
390x430x20	A	
400x440x20	A	
440x480x20	AS	
480x520x20	A	
480x520x20	AS	
500x540x20	A	
560x590x20	AS	

PNEUMAC

ANELLI TENUTA SPECIALI PER BUSSOLE DI SCORRIMENTO NBR

VCW ESTERNO GOMMA

VB ESTERNO METALLO

Descrizione	
AN. VCW 4 x 8 x 2	
AN. VCW 5 x 9 x 2	
AN. VCW 5 x 10 x 2	
AN. VCW 6 x 10 x 2	
AN. VB 6 x 10 x 2	
AN. VCW 6 x 12 x 2	
AN. VCW 7 x 11 x 2	
AN. VCW 7 x 14 x 2	
AN. VCW 8 x 12 x 3	
AN. VB 8 x 12 x 3	
AN. VCW 8 x 13 x 3,5	
AN. VCW 8 x 15 x 3	
AN. VB 8 x 16 x 5	
AN. VCW 9 x 13 x 3	
AN. VCW 9 x 16 x 3	
AN. VCW 10 x 14 x 3	
AN. VB 10 x 14 x 3	
AN. VCW 10 x 15 x 3	
AN. VB 10 x 16 x 4	
AN. VCW 10 x 17 x 3	
AN. VCW 12 x 16 x 3	
AN. VCW 12 x 18 x 3	
AN. VB 12 x 18 x 3	
AN. VCW 12 x 19 x 3	
AN. VCW 13 x 19 x 3	
AN. VCW 14 x 20 x 3	
AN. VB 14 x 20 x 3	
AN. VCW 14 x 21 x 3	
AN. VCW 14 x 22 x 3	
AN. VB 14 x 22 x 4	
AN. VCW 15 x 21 x 3	
AN. VB 15 x 21 x 3	
AN. VCW 15 x 23 x 3	
AN. VCW 16 x 22 x 3	
AN. VB 16 x 22 x 6	
AN. VCW 16 x 24 x 3	
AN. VCW 16 x 25 x 3	
AN. VCW 17 x 23 x 3	
AN. VCW 17 x 25 x 3	

Descrizione	
AN. VCW 18 x 24 x 3	
AN. VB 18 x 24 x 3	
AN. VCW 18 x 24 x 4	
AN. VCW 18 x 26 x 4	
AN. VCW 19 x 27 x 4	
AN. VCW 20 x 24 x 2,5	
AN. VCW 20 x 26 x 3	
AN. VCW 20 x 26 x 4	
AN. VB 20 x 26 x 4	
AN. VCW 20 x 27 x 4	
AN. VCW 20 x 28 x 3	
AN. VCW 20 x 28 x 4	
AN. VCW 21 x 29 x 4	
AN. VCW 22 x 28 x 4	
AN. VB 22 x 28 x 4	
AN. VCW 22 x 30 x 4	
AN. VCW 24 x 32 x 4	
AN. VCW 25 x 32 x 4	
AN. VB 25 x 32 x 4	
AN. VCW 25 x 33 x 4	
AN. VCW 25 x 35 x 4	
AN. VCW 26 x 34 x 4	
AN. VCW 28 x 34 x 4	
AN. VCW 28 x 35 x 4	
AN. VB 28 x 35 x 4	
AN. VCW 28 x 37 x 4	
AN. VCW 29 x 38 x 4	
AN. VCW 30 x 37 x 4	
AN. VB 30 x 37 x 4	
AN. VCW 30 x 40 x 4	
AN. VCW 32 x 42 x 4	
AN. VCW 32 x 45 x 4	
AN. VCW 35 x 42 x 4	
AN. VB 35 x 42 x 4	
AN. VCW 35 x 45 x 4	
AN. VCW 36 x 42 x 4	
AN. VCW 37 x 47 x 4	
AN. VCW 38 x 48 x 4	
AN. VCW 40 x 47 x 4	

Descrizione	
AN. VB 40 x 47 x 4	
AN. VCW 40 x 48 x 4	
AN. VCW 40 x 50 x 4	
AN. VCW 40 x 52 x 5	
AN. VCW 42 x 52 x 4	
AN. VCW 43 x 53 x 4	
AN. VCW 45 x 52 x 4	
AN. VB 45 x 52 x 4	
AN. VCW 45 x 55 x 4	
AN. VCW 48 x 58 x 4	
AN. VCW 50 x 58 x 4	
AN. VB 50 x 58 x 4	
AN. VCW 50 x 60 x 4	
AN. VCW 50 x 62 x 5	
AN. VCW 55 x 63 x 5	
AN. VCW 58 x 66 x 5	
AN. VB 58 x 66 x 5	
AN. VB 60 x 67 x 4	
AN. VCW 60 x 72 x 4	
AN. VCW 70 x 78 x 5	
AN. VB 75 x 90 x 5	
AN. VCW 80 x 90 x 5	
AN. VB 90 x 95 x 3	

TAPPI IN METALLO - ELASTOMERO NBR

TAPPO IN METALLO NBR EC

Descrizione	
TAPPO EC 13/4.5 NBR	
TAPPO EC 19/7 NBR	
TAPPO EC 20/4 NBR	
TAPPO EC 22/4 NBR	
TAPPO EC 22/7 NBR	
TAPPO EC 25/7 NBR	
TAPPO EC 26/4 NBR	
TAPPO EC 26/7 NBR	
TAPPO EC 28/4 NBR	
TAPPO EC 28/7 NBR	
TAPPO EC 30/5 NBR	
TAPPO EC 30/7 NBR	
TAPPO EC 32/7 NBR	
TAPPO EC 35/5 NBR	
TAPPO EC 35/7 NBR	
TAPPO EC 35/8 NBR	
TAPPO EC 37/5 NBR	
TAPPO EC 37/7 NBR	
TAPPO EC 40/7 NBR	
TAPPO EC 42/7 NBR	
TAPPO EC 45/7 NBR	
TAPPO EC 47/4 NBR	
TAPPO EC 47/7 NBR	
TAPPO EC 47/10 NBR	

Descrizione	
TAPPO EC 50/10 NBR	
TAPPO EC 52/7 NBR	
TAPPO EC 52/8 NBR	
TAPPO EC 52/10 NBR	
TAPPO EC 55/10 NBR	
TAPPO EC 60/7 NBR	
TAPPO EC 60/8 NBR	
TAPPO EC 62/10 NBR	
TAPPO EC 62/7 NBR	
TAPPO EC 62/8 NBR	
TAPPO EC 65/10 NBR	
TAPPO EC 68/8 NBR	
TAPPO EC 70/10 NBR	
TAPPO EC 72/ 7 NBR	
TAPPO EC 72/ 8,5 NBR	
TAPPO EC 72/9 NBR	
TAPPO EC 72/10 NBR	
TAPPO EC 75/7 NBR	
TAPPO EC 75/10 NBR	
TAPPO EC 80/10 NBR	
TAPPO EC 80/12 NBR	
TAPPO EC 85/10 NBR	
TAPPO EC 90/10 NBR	
TAPPO EC 90/12 NBR	

Descrizione	
TAPPO EC 95/10 NBR	
TAPPO EC 95/12 NBR	
TAPPO EC 100/10 NBR	
TAPPO EC 110/10 NBR	
TAPPO EC 110/12 NBR	
TAPPO EC 115/10 NBR	
TAPPO EC 120/12 NBR	
TAPPO EC 120/13 NBR	
TAPPO EC 125/12 NBR	
TAPPO EC 130/12 NBR	
TAPPO EC 130/13 NBR	
TAPPO EC 140/15 NBR	
TAPPO EC 145/12 NBR	
TAPPO EC 150/13 NBR	
TAPPO EC 150/15 NBR	
TAPPO EC 160/12 NBR	
TAPPO EC 168/12 NBR	
TAPPO EC 170/12 NBR	
TAPPO EC 180/12 NBR	
TAPPO EC 200/13 NBR	

PNEUMAC

Le informazioni tecniche riportate non possono costituire garanzia assoluta a causa delle molteplici variabili che influenzano le condizioni di impiego.

PNEUMAC srl

Sede: Viale Italia, 254 - 31015 Conegliano (TV)

Tel. 0438/35005 r.a. fax 0438/410211

C.F. e PARTITA IVA 00578770265