Revolving chain

Catene portacavi standard per rotazioni

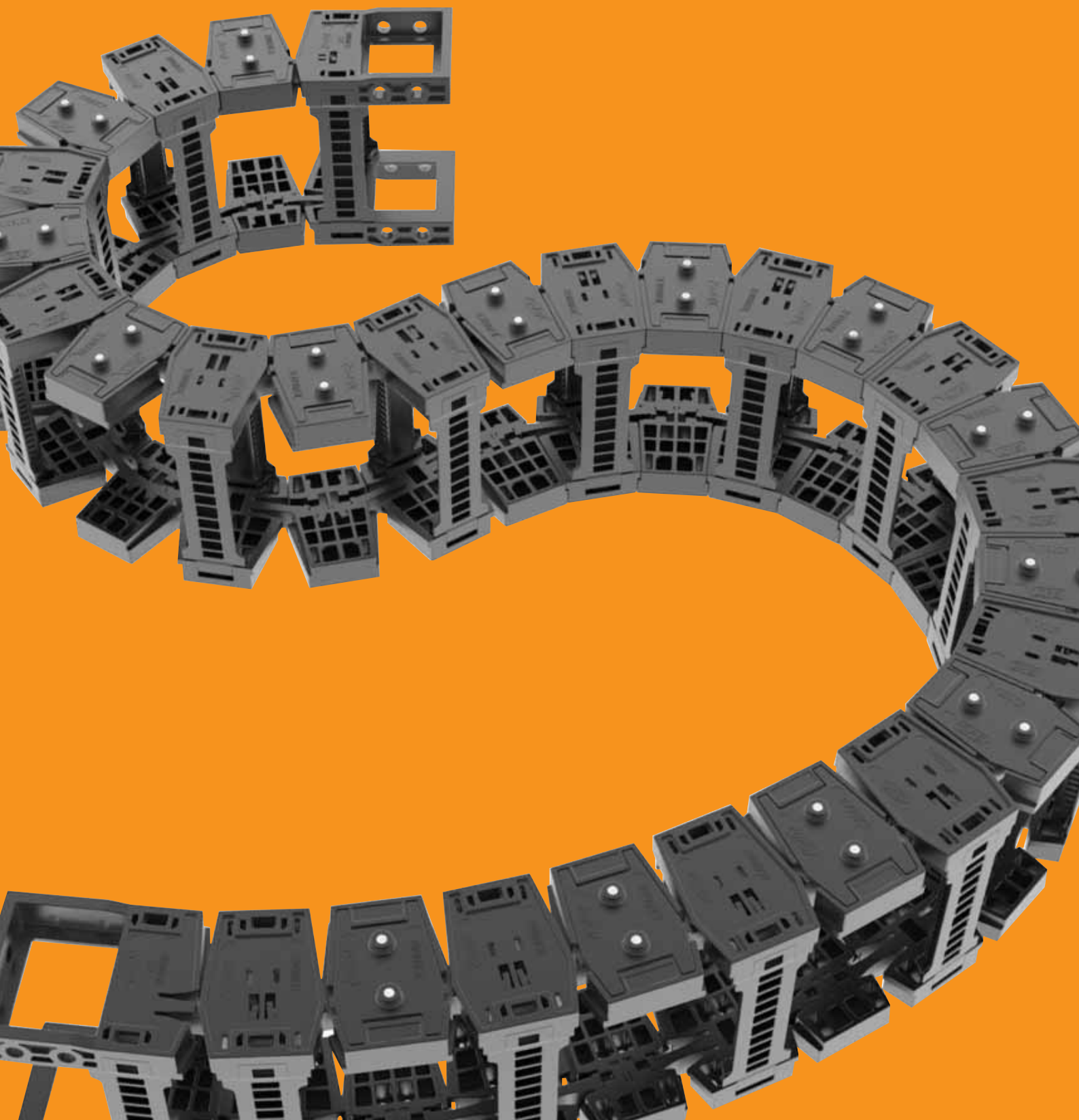

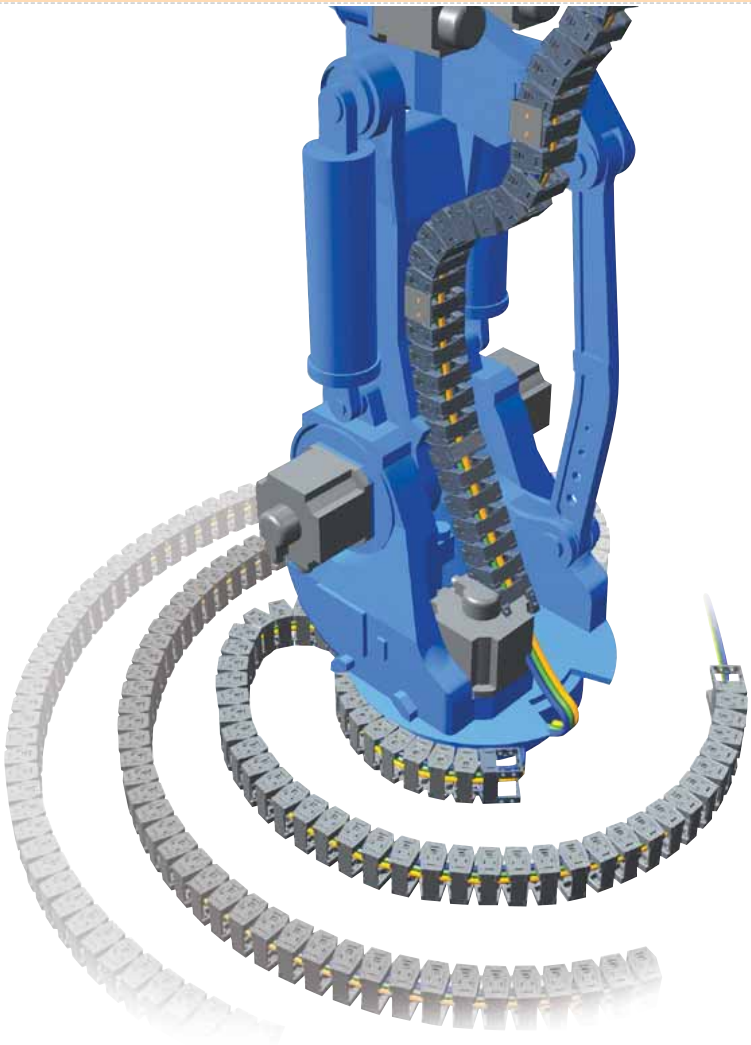

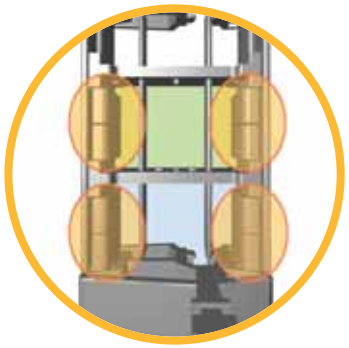

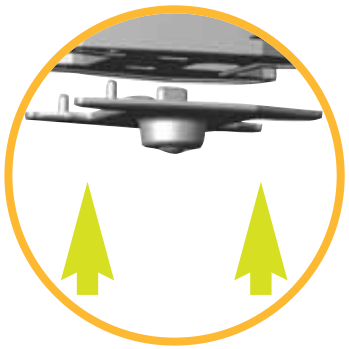

Controsnodata!

A Raggio e controraggio minimo predeterminato di serie.

B Determinazione del raggio e controraggio con giunto elastico, massima flessibilità.

C Per applicazioni circolari e robot.

D Produzione di poca polvere e poco rumore.

E Protezione dei cavi maggiore data dal passo corto e dal sistema di separazione

NOME E DESCRIZIONE

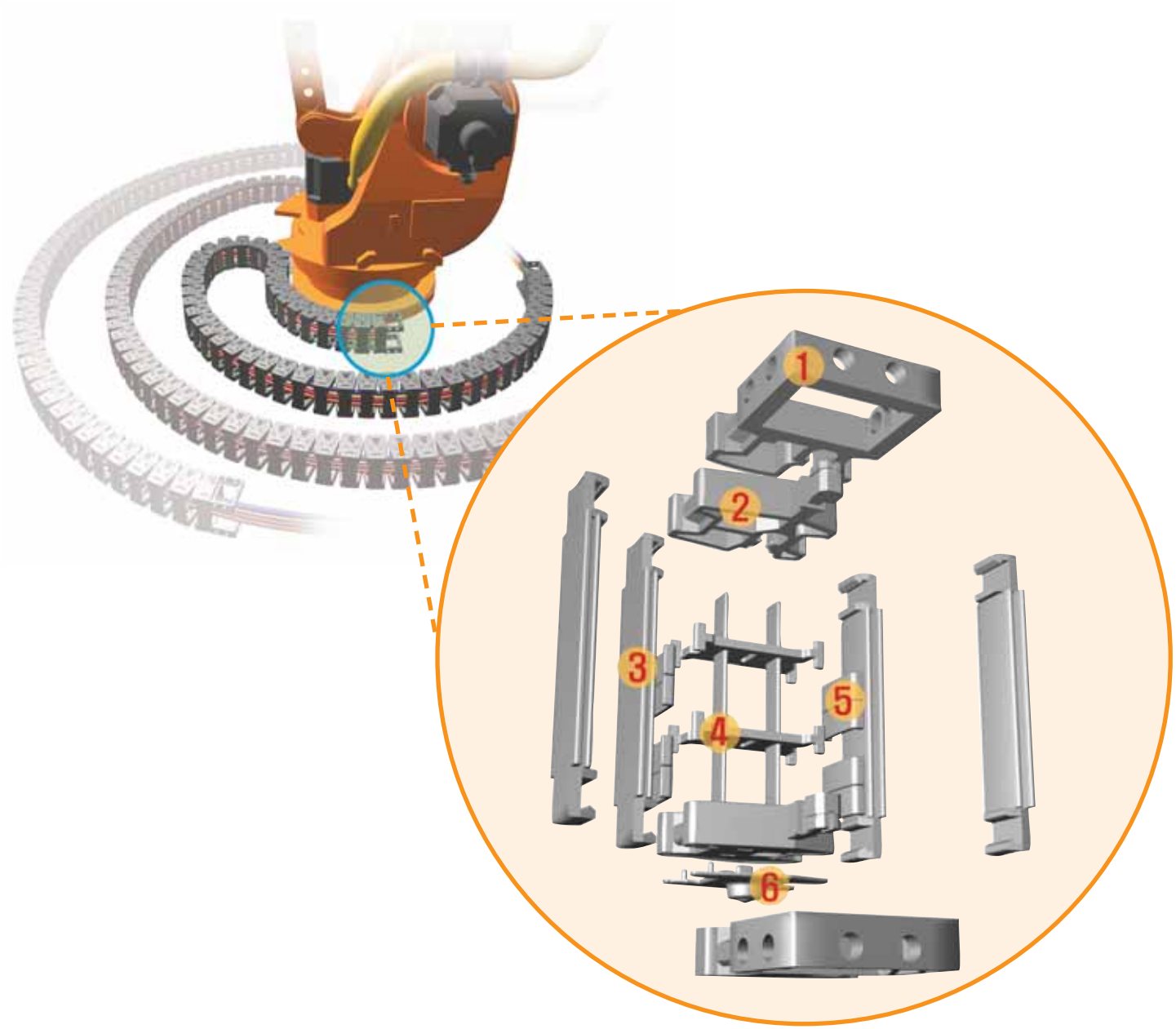

Revolving Chain si utilizza nelle macchine girevoli e nei robot per unire e proteggere i cavi da fattori esterni che possono risultare pericolosi, ed inoltre, non disturba il movimento e la direzione dei cavi.
Il sistema di determinazione del raggio tramite giunto elastico, può controllare il raggio e il controraggio della catena automaticamente, permettendo alla catena di aderire nel modo migliore alla struttura di guida.
CPSYSTEM ha brevettato questo sistema e questa tecnica avanzata che le hanno permesso di entrare nei mercati USA.
È la catena di nuova generazione che minimizza la polvere e il rumore grazie al sistema di giunzione e determinazione del raggio e del passo corto.
È utilizzata in ambienti lavorativi che richiedono una regolazione della polvere e del rumore. Nei robot, nelle automazioni dove si devono eseguire rotazioni, nell'industria automobilistica, macchine utensili, etc.
La vasta gamma, con dimensioni che variano da 22x16mm a 62x340mm, è disponibile in pronta consegna.

1 Attacchi terminali

Costituiscono la parte finale di fissaggio della catena e permettono di migliorare l'efficacia del montaggio del punto fisso e del punto mobile alla struttura.
Con questi attacchi è possibile il fissaggio della catena all'interno, all'esterno del raggio e anche frontalmente.

2 Maglia / strisce

Si tratta della parte più importante della catena ed è un nostro sviluppo tecnico. Può essere connessa in qualunque modo si voglia e riduce la polvere e il rumore. Il suo passo corto aiuta ad avere un movimento più lineare e con meno vibrazioni.

3 Traversini

La funzione dei traversini è di connettere e tenere insieme le maglie / strisce. Prevengono la frizione tra i cavi grazie alla parte liscia interna. Sono realizzati in modo da poter alloggiare il sistema di separazione.

4 Divisori e Separatori

Questi articoli separano i cavi e tubi utilizzando lo spazio interno della catena in maniera più efficiente e corretta. È fondamentale utilizzarli per evitare rotture dei tubi e cavi dovute al movimento del raggio e controraggio.

5 Stopper

Stabilisce e blocca la locazione e la posizione dei divisori. Può essere utilizzato sui traversini a seconda della loro larghezza. Evita che il peso dei tubi e cavi sovrastanti ricada su quelli sottostanti.

6 Ball Caster

Va montata sull'esterno delle maglie che lavorano su applicazioni in costa. Aiuta il movimento della catena e fa in modo che non ci sia lo strisciamento diretto della maglia alla struttura di guida. Al suo interno ha una sfera che permette la rotazione. Al suo posto è possibile montare anche un pattino antifrizione in polidur.

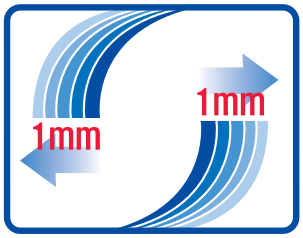

Raggio regolabile per 1mm!

Revolving Chain permette di regolare il raggio e il controraggio liberamente, si adatta perfettamente alla struttura di guida, rende facile la progettazione delle applicazioni ed è in pronta consegna.

RV 020CR

MISURE MINIME RICHIESTE

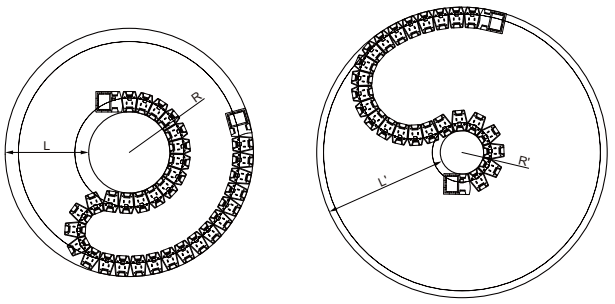

TYPE - A TYPE - B

Tipo A	Distanza minima (L)	130
	Controraggio minimo (R)	40
Tipo B	Distanza minima (L')	150
	Controraggio minimo (R')	30

In base al tipo di applicazione, fare riferimento alle misure minime del raggio e del controraggio sopraindicate: tipo A o tipo B.

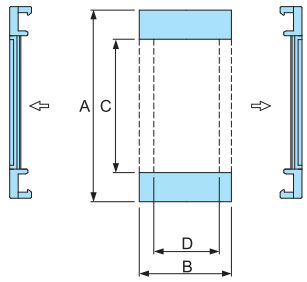

Codice catena	A	B	C	D
RV020CR.16	30	28	16	22
RV020CR.27	41		27	
RV020CR.37	51		37	
RV020CR.47	61		47	
RV020CR.67	81		67	
RV020CR.77	91		77	

ATTACCHI TERMINALI - CODICE KIT RV-EEB020CR

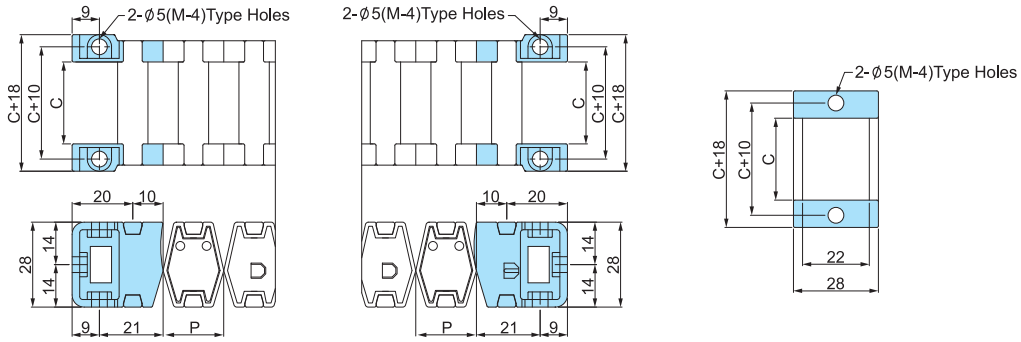

Punto fisso Punto di movimento Frontale

Codice catena	Passo	C
RV020CR.16	20	16
RV020CR.27	20	27
RV020CR.37	20	37
RV020CR.47	20	47
RV020CR.67	20	67
RV020CR.77	20	77

Per RV020CR non sono previsti Ball Caster, Divisori e Stopper.

RV 028CR

MISURE MINIME RICHIESTE

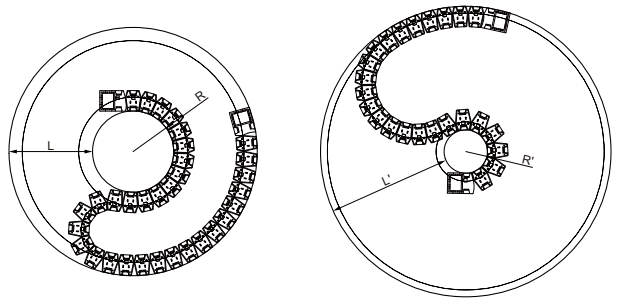

TYPE - A TYPE - B

Tipo A	Distanza minima (L)	170
	Controraggio minimo (R)	70
Tipo B	Distanza minima (L')	200
	Controraggio minimo (R')	50

In base al tipo di applicazione, fare riferimento alle misure minime del raggio e del controraggio sopraindicate: tipo A o tipo B.

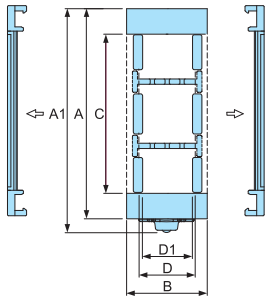

Codice catena	A (A1)	B	C	D (D1)
RV028CR.035	59(65)		35	
RV028CR.055	79(85)		55	
RV028CR.075	99(105)	38	75	28(25)
RV028CR.100	124(130)		100	
RV028CR.125	149(155)		125	

ATTACCHI TERMINALI - CODICE KIT RV-EEB028CR

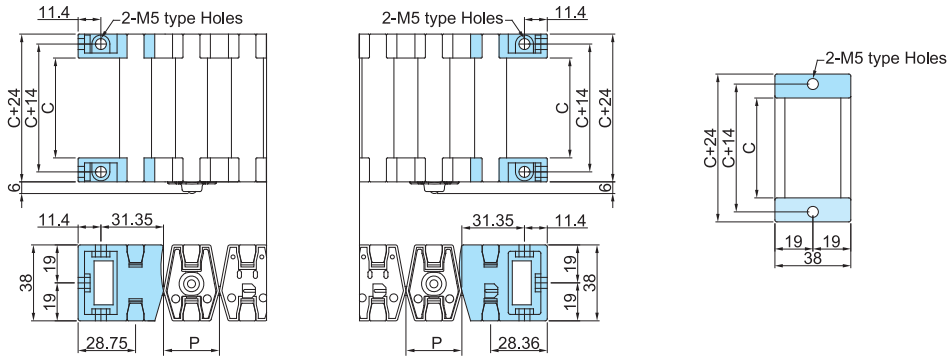

Punto fisso Punto di movimento Frontale

Codice catena	Passo	C
RV028CR.035	28	35
RV028CR.055	28	55
RV028CR.075	28	75
RV028CR.100	28	100
RV028CR.125	28	125

RV 028CR

MISURE DEGLI STOPPER

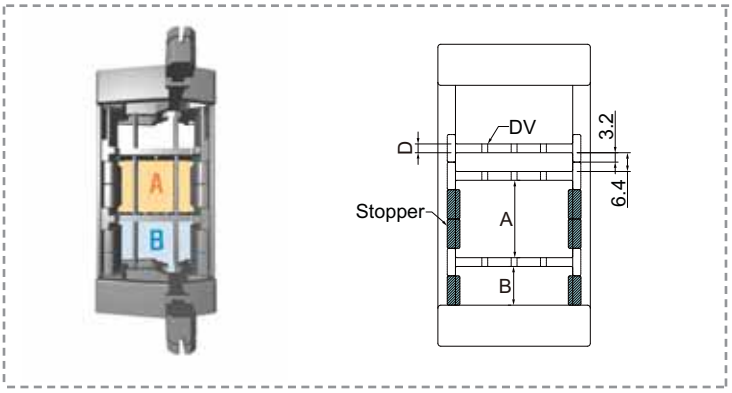

A= 6.4 + 10 × quantità di stopper

B= 3.2 + 10 × quantità di stopper

D= RV028CR:3.3mm
RV040CR:3.2mm
RV048CR:3.5mm

Gli stopper servono a controllare la posizione e a fissare i divisori all'interno della catena e devono essere montati sul traversino a seconda della larghezza degli spazi che si vogliono ottenere.

MISURE DEL DIVISORE - CODICE S-DV028CR

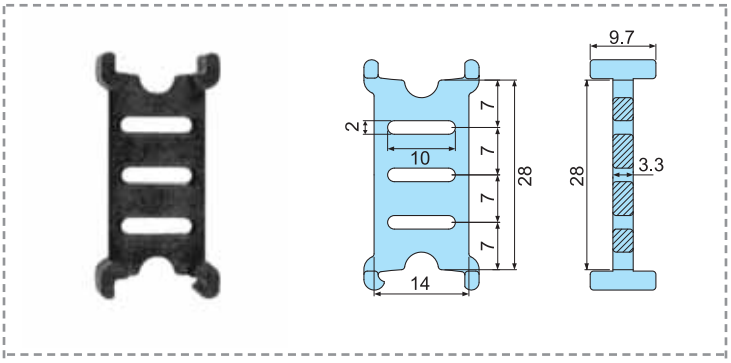

Questi articoli separano i cavi e tubi ottimizzando lo spazio interno della catena in maniera più corretta. Prevengono danni ai cavi e la rottura degli stessi dovuta alla torsione o all'accavallamento tra di loro.

RV 040CR

MISURE MINIME RICHIESTE

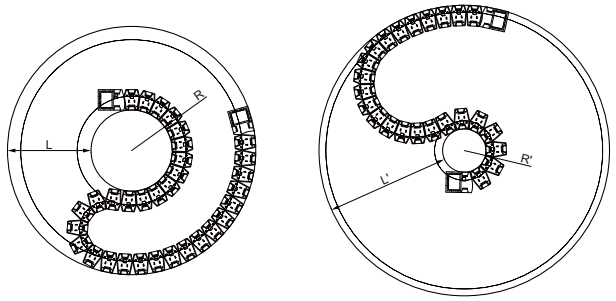

TYPE - A TYPE - B

Tipo A	Distanza minima (L)	230
	Controraggio minimo (R)	120
Tipo B	Distanza minima (L')	340
	Controraggio minimo (R')	70

In base al tipo di applicazione, fare riferimento alle misure minime del raggio e del controraggio sopraindicate: tipo A o tipo B.

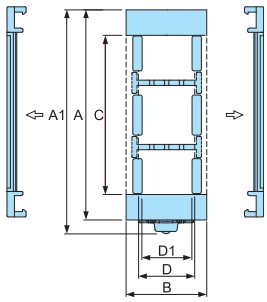

Codice catena	A (A1)	B	C	D (D1)
RV040CR.050	78 (86)	52	50	40 (37)
RV040CR.075	103 (111)		75	
RV040CR.100	128 (136)		100	
RV040CR.110	138 (146)		110	
RV040CR.125	153 (161)		125	
RV040CR.150	178 (186)		150	
RV040CR.175	203 (211)		175	
RV040CR.200	228 (236)		200	

ATTACCHI TERMINALI - CODICE KIT RV-EEB040CR

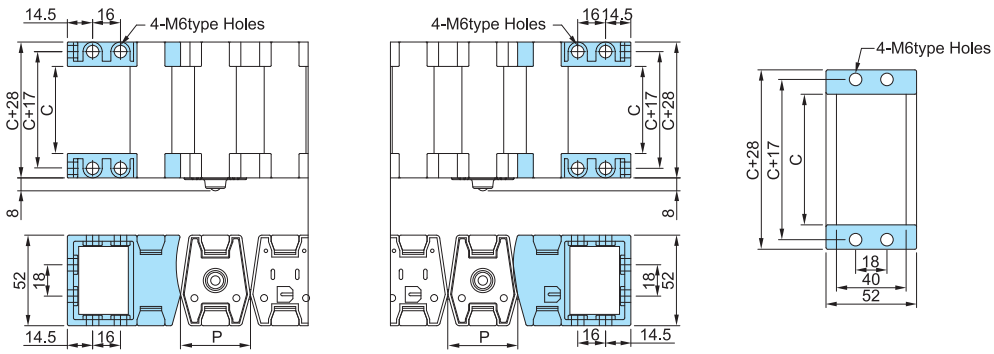

Punto fisso Punto di movimento Frontale

Codice catena	Passo	C
RV040CR.050	40	50
RV040CR.075	40	75
RV040CR.100	40	100
RV040CR.110	40	110
RV040CR.125	40	125
RV040CR.150	40	150
RV040CR.175	40	175
RV040CR.200	40	200

RV 040CR

MISURE DEGLI STOPPER

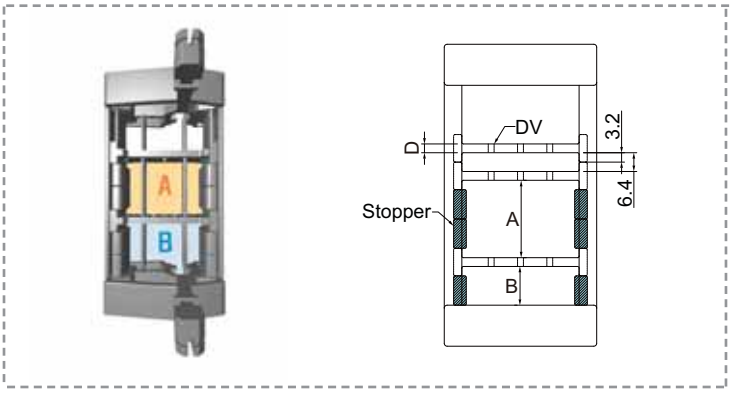

A= 6.4 + 10 × quantità di stopper

B= 3.2 + 10 × quantità di stopper

D= RV028CR:3.3mm
RV040CR:3.2mm
RV048CR:3.5mm

Gli stopper servono a controllare la posizione e a fissare i divisori all'interno della catena e devono essere montati sul traversino a seconda della larghezza degli spazi che si vogliono ottenere.

MISURE DEL DIVISORE - CODICE S-DV040CR

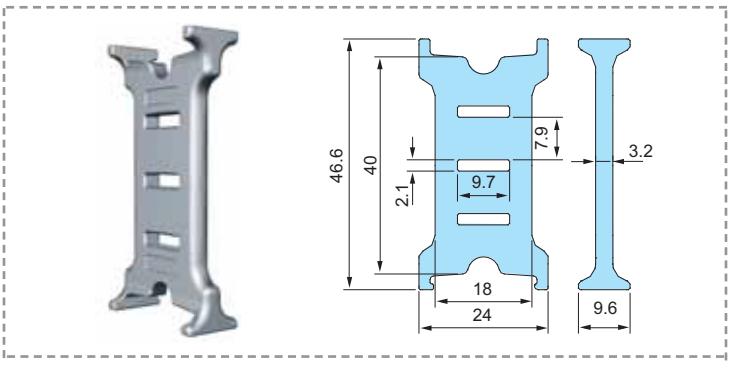

Questi articoli separano i cavi e tubi e ottimizzano lo spazio interno nella catena in maniera più corretta. Prevengono danni ai cavi e la rottura degli stessi dovuta alla torsione o all'accavallamento tra di loro.

RV 048CR

MISURE MINIME RICHIESTE

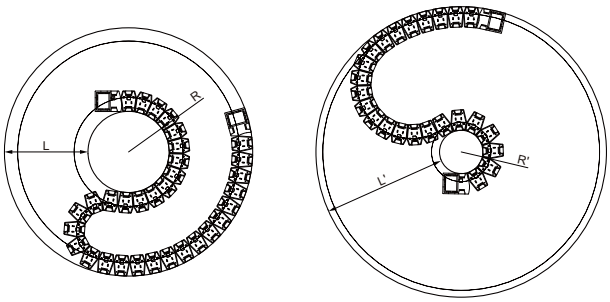

TYPE - A TYPE - B

Tipo A	Distanza minima (L)	300
	Controraggio minimo (R)	160
Tipo B	Distanza minima (L')	450
	Controraggio minimo (R')	90

In base al tipo di applicazione, fare riferimento alle misure minime del raggio e del controraggio sopraindicate: tipo A o tipo B.

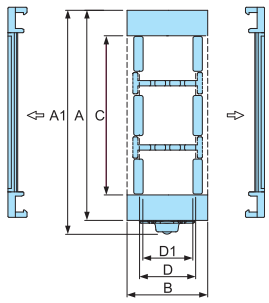

Codice catena	A (A1)	B	C	D (D1)
RV048CR.050	78(86)		50	
RV048CR.075	103(111)		75	
RV048CR.100	128(136)		100	
RV048CR.125	153(161)	65	125	53(50)
RV048CR.150	178(186)		150	
RV048CR.175	203(211)		175	
RV048CR.200	228(236)		200	

ATTACCHI TERMINALI - CODICE KIT RV-EEB048CR

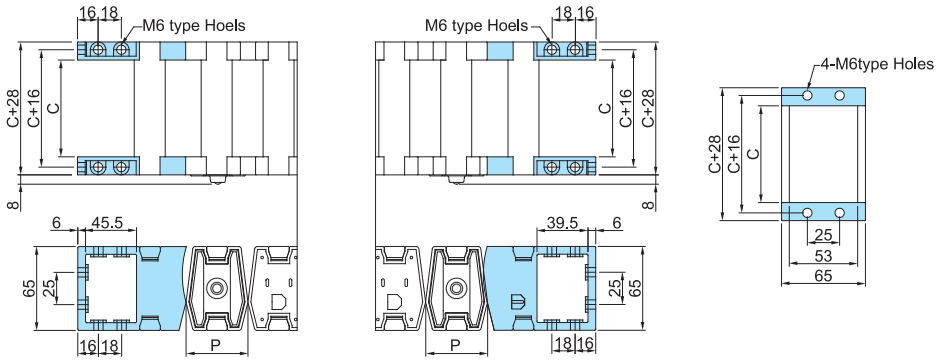

Punto fisso Punto di movimento Frontale

Codice catena	Passo	C
RV048CR.050	48	50
RV048CR.075	48	75
RV048CR.100	48	100
RV048CR.125	48	125
RV048CR.150	48	150
RV048CR.175	48	175
RV048CR.200	48	200

RV 048CR

MISURE DEGLI STOPPER

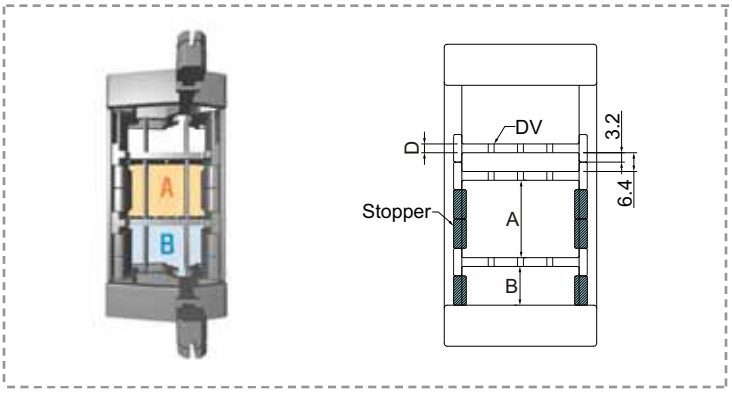

A= 6.4 + 10 × quantità di stopper

B= 3.2 + 10 × quantità di stopper

D= RV028CR:3.3mm
RV040CR:3.2mm
RV048CR:3.5mm

Gli stopper servono a controllare la posizione e a fissare i divisori all'interno della catena e devono essere montati sul traversino a seconda della larghezza degli spazi che si vogliono ottenere.

MISURE DEL DIVISORE - CODICE S-DV048CR

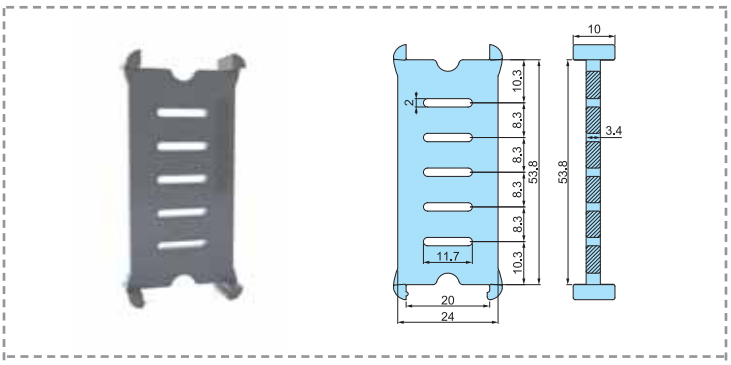

Questi articoli separano i cavi e tubi ottimizzando lo spazio interno della catena in maniera più corretta. Prevengono danni ai cavi e la rottura degli stessi dovuta alla torsione o all'accavallamento tra di loro.

RV 060CR

MISURE MINIME RICHIESTE

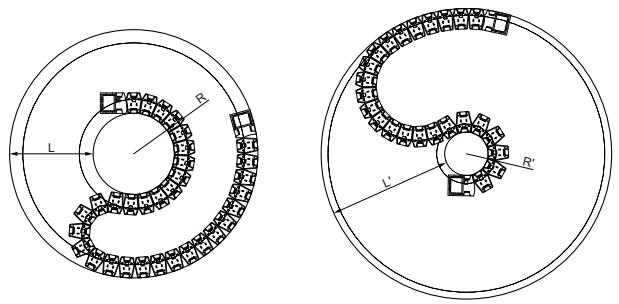

TYPE - A TYPE - B

Tipo A	Distanza minima (L)	390
	Controraggio minimo (R)	200
Tipo B	Distanza minima (L')	560
	Controraggio minimo (R')	120

In base al tipo di applicazione, fare riferimento alle misure minime del raggio e del controraggio sopraindicate: tipo A o tipo B.

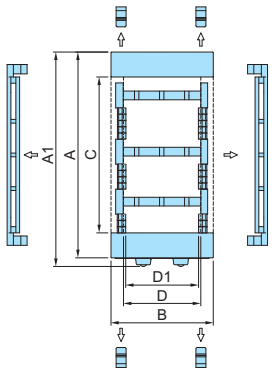

Codice catena	A (A1)	B	C	D (D1)
RV060CR.050	90(97)		50	
RV060CR.075	115(122)		75	
RV060CR.100	140(147)		100	
RV060CR.125	165(172)		125	
RV060CR.150	190(197)	82	150	62(58.4)
RV060CR.175	215(222)		175	
RV060CR.200	240(247)		200	
RV060CR.250	290(297)		250	
RV060CR.300	340(347)		300	

ATTACCHI TERMINALI - CODICE KIT RV-EEB060CR

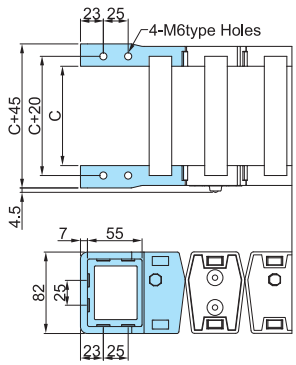

Punto fisso

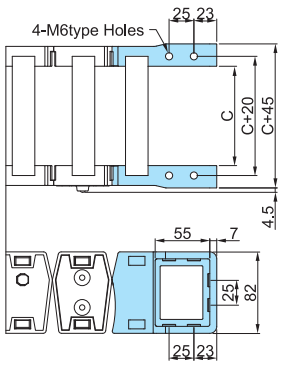

Punto di movimento

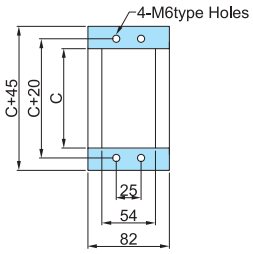

Frontale

Codice catena	Passo	C
RV060CR.050	60	50
RV060CR.075	60	75
RV060CR.100	60	100
RV060CR.125	60	125
RV060CR.150	60	150
RV060CR.175	60	175
RV060CR.200	60	200
RV060CR.250	60	250
RV060CR.300	60	300

RV 060CR

MISURE DEGLI STOPPER

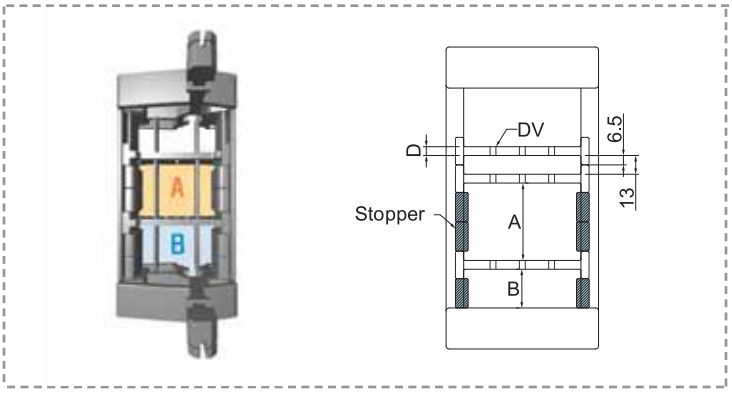

A= 13 + 5 × quantità di stopper

B= 6.5 + 5 × quantità di stopper

D= RV060CR:7.0mm

Gli stopper servono a controllare la posizione e a fissare i divisori all'interno della catena e devono essere montati sul traversino a seconda della larghezza degli spazi che si vogliono ottenere

MISURE DEL DIVISORE - CODICE S-DV060CR

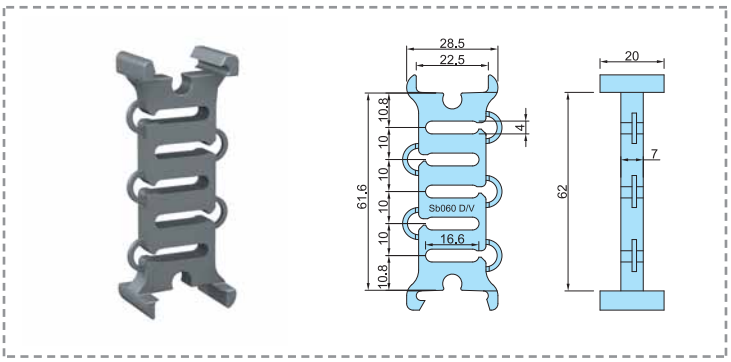

Questi articoli separano i cavi e tubi ottimizzando lo spazio interno della catena in maniera più corretta. Prevengono danni ai cavi e la rottura degli stessi dovuta alla torsione o all'accavallamento tra di loro.

APPLICAZIONI

Automotive coating robot

Cylinder material feed equipment

Wind power generation assembly equipment

Automotive coating robot

Revolving chain Test