PAM-SV 40 NEW!

POMPA A MANO CON VOLANTINO DI SCARICO E V.M.P.
HAND PUMP WITH LOWERING VALVE AND RELIEF VALVE

NON PREDISPOSTA PER SERBATOIO
NOT SUITABLE FOR OIL TANK

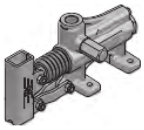

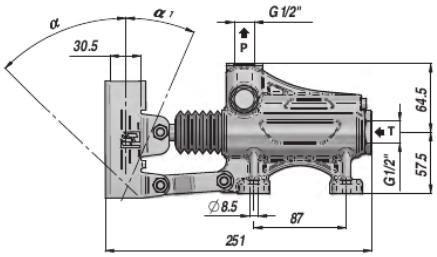

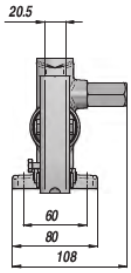

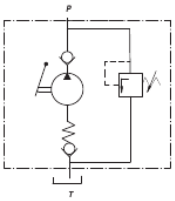

Codice *Code*	Tipo *Type*	cm3/ciclo *cm3/cycle*	P MAX bar	α	α_1	Temperatura d'esercizio *Working Temperature*	kg
PAM0144005	PAM-SV 40	42	280	50°	20°	-20°C +80°C	3,36

Funzionamento D.E. per cilindro S.E. - *Double-stroke for a S.A. cylinder*

A RICHIESTA - *ON REQUEST:*
PAMX-SV = POMPA CON SUPPORTO PER LEVA TONDA - *HAND PUMP WITH ROUND LEVER HOLDER*
FPM = GUARNIZIONI IN VITON - *VITON SEALS*
VMQ = GUARNIZIONI IN SILICONE - *FLUORINE-SILICONE SEALS*

LEVE - *LEVERS*

Codice *Code*	Dimensioni *Sizes*	TYPE	kg
* PAM0290000	20 x 30 x 600	1	0,71
PAM0290900	20 x 30 x 900	1	1,41
PAM0291000	20 x 30 x 1000	1	1,55
PM00290100	Ø27 x 600 (PAMX)	2	0,91

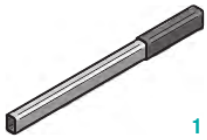
1

2

* LEVA STANDARD - *STANDARD HAND LEVER*

KIT RICAMBI - *SPARE PARTS*
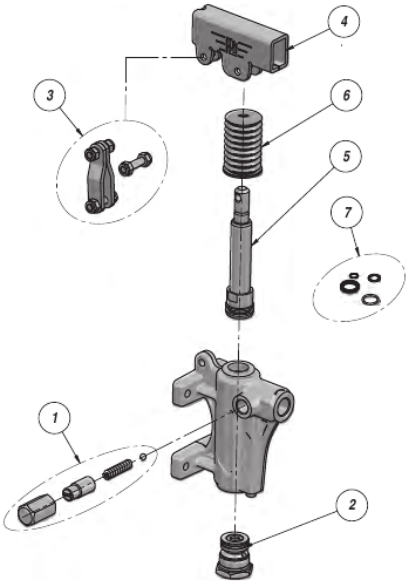
Codice *Code*	Descrizione *Description*	N°
PAMJVMP000	Kit VMP *Relief Valve Kit*	1
PAMJV02000	Kit aspirazione *Suction valve kit*	2
PAMJB02040	Kit bielle *Conrod kit*	3
PAMJ010001	Supporto leva *Hand lever holder*	4
PAMJPS4045	Kit pistone+stelo *Rod Piston assembled kit*	5
PAMJ020015	Soffietto *Bellow*	6
PAMGTV0040	Kit guarnizioni standard *Standard seal kits*	7